Compresseur, Danfoss, SC15G, R134a, 1/2HP, 50/60Hz

Category: compressor
written by www.mbsm.pro | 1 January 2021

Données techniques

- Modèle: **SC15G**
- Gaz: **R-134a**
- Température/Pression: **Moyenne / Haute**
- Puissance: **1/2 HP**
- Voltage: **230 V**
- Type De Courant: **Monophasé**
- Fréquence: **50/60 Hz**
- Type De Compresseur: **Hermétique**
- Décalage: **15.28 cm³**
- Cons.Énergie -25ºC: **233 W**
- Cons.Énergie -10ºC: **440 W**
- Cons.Énergie -5ºC: **497 W**
- Cons.Énergie 0ºC: **549 W**
- Cons.Énergie +5ºC: **595 W**
- Cons.Énergie +7,2ºC: **613 W**
- T° De Condensation: **55 °C**
- Capacidad Frigorífica -25°C: **175 Kcal/h**
- Capacidad Frigorífica -20°C: **308 Kcal/h**
- Capacidad Frigorífica -15°C: **450 Kcal/h**
- Capacidad Frigorífica -10°C: **604 Kcal/h**
- Capacidad Frigorífica -5°C: **775 Kcal/h**
- Capacidad Frigorífica 0°C: **966 Kcal/h**
- Capacidad Frigorífica 5°C: **1184 Kcal/h**
- Capacidad Frigorífica 7.2°C: **1289 Kcal/h**
- Capacidad Frigorífica 10°C: **1431 Kcal/h**
- Tipo Test: **Ashare 32**

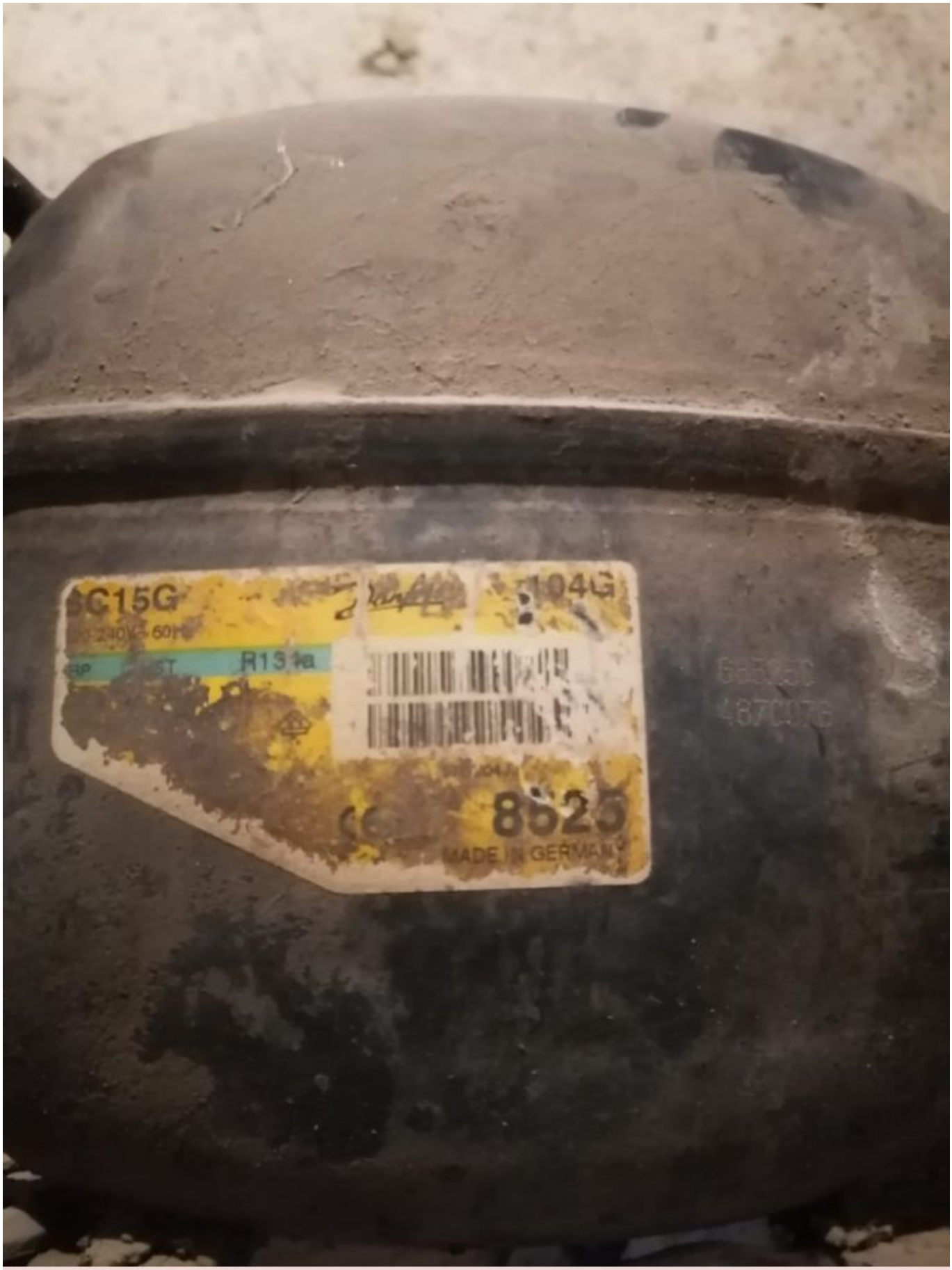

Private Picture Copyright : WWW.MBSM.PRO

Design

Displacement	cm³	15.28
Oil quantity	cm³	600 (550 on comp. with oil cooler)
Maximum refrigerant charge	g	1300
Free gas vol. in compressor	cm³	1410
Weight without electrical equipment	kg	13.1

Motor

Motor size	watt	385
LRA (rated after 4 sec. UL984) HST	A	14.8
Cut-in current HST	A	14.8
Resistance, main and start winding (25°C)	Ω	5.0/13.7
Approvals		EN 60335-2-34

Dimensions

			104G8530	104G8520	104G8525
Height	mm	A		209	
		B		203	
		B1		183	
		B2		100	
Suction connector	location/I.D. mm	C	10.2 ±0.09	10.2 ±0.09	10.2 ±0.09
Process connector	location/I.D. mm	D	6.2 ±0.09	6.2 ±0.09	6.5 ±0.09
Discharge connector	location/I.D. mm	E	6.2 ±0.09	6.2 ±0.09	6.5 ±0.09
Oil cooler	location/I.D. mm	F	6.2 ±0.09		
Compressors on a pallet	pcs.			80	

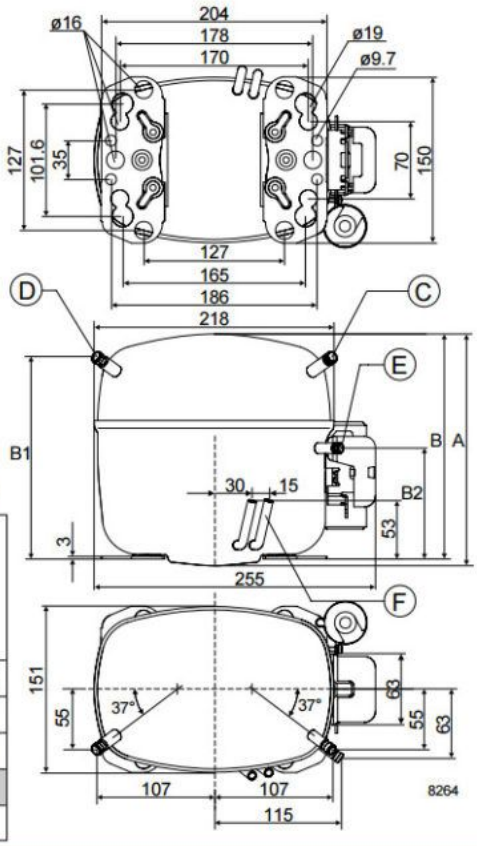

Private Picture Copyright : WWW.MBSM.PRO

Mbsm_dot_pro_private_PDF_sc15gTélécharger
Mbsm_dot_pro_private_PDF_sc15g_104g7560_r134a_115v_60hz_01-2020_desd404o322Télécharger
Mbsm_dot_pro_private_PDF_sc15g_104g8526_r134a_220v_60hz_01-2020_desd403j302Télécharger

---

Compresseur R134a / R600a Série AT / ET (170w-260w) Fiche technique

Category: compressor
written by www.mbsm.pro | 1 January 2021

www.mbsm.pro

Fiche technique Dimensions Schéma de câblage

Compresseur R134a / R600a Série AT / ET (170w-260w)

Compresseur à piston à piston hermétique de type alternatif entraîné par un moteur électrique interne. Eco-friendly conçu sans chlore pour protéger l'ozonosphère. Haute efficacité et économie d'énergie. Démarrage facile Haute fiabilité Faible son et longévité. Avec relais PTC

www.mbsm.pro

R600a

Série	Déplacement	Modèle	Refroidissement	Vol./Fre.	Capacité ASHRAE	Capacité CECOMAF	COP ASHRAE	COP CECOMAF	Type	Enroulements	Certification	Hauteur "A"
	cm³			V / Hz	W	Btu	W	W / W	EER	W / W				mm
		ETX55	ST	220/50	96	328	72	1,98	6,82	1,56	RSCR	Cu	CCC / VDE	185
		ETC55A	ST	220/50	96	328	72	1,95	6,65	1,53	RSCR	Cu	CCC	185
		ETC55	ST	220/50	96	328	72	1,91	6,52	1,50	RSCR	Cu	CCC	185
	5,5	* ETC55L	ST	220/50	96	328	72	1,91	6,52	1,50	RSCR	A1	—	185
		ET2S5L	ST	220/50	96	328	72	1,85	6,31	1,45	RSCR	A1	CCC	185
		ETB55L	ST	220/50	96	328	72	1,83	6,24	1,44	RSCR	A1	CCC	185
		ETH55L	ST	220/50	96	328	72	1,76	6,01	1,38	RSCR	A1	CCC / VDE	185
	5,8	ETC58	ST	220/50	100	338	75	1,91	6,50	1,50	RSCR	Cu	—	185
		ET4S8	ST	220/50	102	348	76	1,90	6,82	1,56	RSCR	Cu	—	185
		ETC58A	ST	220/50	105	358	79	1,95	6,65	1,53	RSCR	Cu	—	185
	6,0	ETC60	ST	220/50	102	348	77	1,91	6,52	1,50	RSCR	Cu	CCC	185
		ET8G6L	ST	220/50	102	348	77	1,83	6,24	1,44	RSCR	A1	CCC	185
		ETH60L	ST	220/50	102	348	77	1,76	6,01	1,38	RSCR	A1	CCC / VDE	185
		ETK6E	ST	220/50	115	392	86	1,90	6,82	1,56	RSCR	Cu	—	185
	6,6	ET2G6	ST	220/50	115	375	83	1,88	6,41	1,47	RSCR	Cu	CCC	185
		ET2S6L	ST	220/50	118	403	89	1,85	6,31	1,45	RSCR	A1	CCC	185
		ETC72A	ST	220/50	128	437	97	1,96	6,69	1,54	RSCR	Cu	CCC	185
		ETC72	ST	220/50	128	437	96	1,91	6,52	1,50	RSCR	Cu	CCC / VDE	185
	7,2	ETB72L	ST	220/50	125	427	94	1,83	6,24	1,44	RSCR	A1	CCC	185
		ETH72L	ST	220/50	125	427	94	1,76	6,01	1,38	RSCR	A1	CCC / CB / VDE	185
		ET2J8G	ST	220/50	145	495	109	1,85	6,31	1,45	RSCR	A1	CCC	185
	8,0	ETB80L	ST	220/50	140	478	105	1,83	6,24	1,44	RSCR	A1	CCC	185
		ETH80L	ST	220/50	140	478	105	1,76	6,01	1,38	RSCR	A1	CCC	185
	8,6	ETC86	ST	220/50	150	512	113	1,91	6,52	1,50	RSCR	Cu	CCC / VDE	185
		ET290	ST	220/50	155	529	116	1,88	6,41	1,47	RSCR	Cu	—	185
	9,0	* ET2S9L	ST	220/50	160	546	123	1,85	6,31	1,45	RSCR	A1	—	185
		ETB90L	ST	220/50	160	546	123	1,83	6,24	1,44	RSCR	A1	CCC / VDE	185
	9,5	ET3S5	ST	220/50	170	580	128	1,91	6,52	1,50	RSCR	Cu	CCC / VDE	185
		ETH95L	ST	220/50	165	563	129	1,76	6,01	1,38	RSCR	A1	CCC / VDE	185
		ET2J10	ST	220/50	190	648	142	1,88	6,41	1,47	RSCR	Cu	CCC / VDE	185
T		ET112AL	ST	220/50	190	648	143	1,85	6,31	1,45	RSCR	A1	—	185
		ETB110L	ST	220/50	190	648	143	1,80	6,10	1,42	RSCR	A1	—	185
	11,0	ETH110L	ST	220/50	185	631	139	1,75	5,97	1,37	RSCR	A1	CCC / CB / VDE	185
		ET2J10L	ST	220/50	185	631	139	1,70	5,80	1,33	RSCR	A1	CCC / VDE	185
		ETY110L	ST	220/50	185	631	139	1,60	5,46	1,25	RSCR	A1	—	185
		ETK11A	ST	220/50	185	631	139	1,55	5930	1,21	RSCR	A1	—	185
		ETA110L	ST	220/50	185	631	139	1,36	4,60	1,06	RSIR	A1	CCC	185
		ET112GL	ST	220/50	205	699	154	1,85	6,31	1,45	RSCR	A1	—	185
		ET3J15L	ST											
	11,5	ETY115L	ST	220/50	205	699	154	1,6 1,52	5,46 5,20	1,25 1,18	RSCR RSIR	A1	—	185
		ETK115L	ST	220/50	200	682	150	1,50	5,12	1,17	RSCR	A1	CCC / VDE	185
		ETA115L	ST	220/50	200	682	150	1,35	4,61	1,05	RSIR	A1	CCC	170
		ET3J20	ST	220/50	215	734	161	1,86	6,35	1,45	RSCR	Cu	—	185
		ET112HL	ST	220/50	215	734	161	1,86	6,35	1,45	RSCR	A1	—	188
		ETB120L	ST	220/50	215	734	161	1,83	6,24	1,44	RSCR	A1	—	185
	12,0	ETH120L	ST	220/50	215	734	161	1,75	5,97	1,37	RSCR	A1	—	185
		ET2J20L	ST	220/50	215	734	161	1,70	5,80	1,33	RSCR	A1	CCC / CB	185
		ETY120L	ST	220/50	215	734	161	1,62	5,53	1,26	RSCR	A1	CCC / CB	185
		ETK130L	ST	220/50	225	768	169	1,83	6,24	1,44	RSCR	A1	—	185
	13,0	ETY130L	ST	220/50	225	768	169	1,62	5,53	1,26	RSCR	A1	CCC / CB	185
		ETA130L	ST	220/50	225	768	169	1,45 1,35	4,95 4,61	1,13 1,05	RSCR RSIR	A1	CCC / CB	188
	14,0	ETY140L	ST	220/50	240	819	180	1,66	5,46	1,25	RSCR	A1	—	185
	15,0	ETA150L	ST	220/50	255	870	191	1,35	4,61	1,05	RSIR	A1	—	188

Série	Déplacement	Modèle	Refroidissement	Vol./Fre.	Capacité ASHRAE	Capacité ANAM	COP ASHRAE	COP ANAM	Type	Enroulements	Certification	Hauteur "A"
	cm³			V / Hz	W	Btu	W	W / W	EER	W / W				mm
	5,0	ET2S50GL	ST	115/60	96	328		1,70	5,80		RSCR	A1	—	185
	6,0	ETB60GL	ST	115/60	120	409		1,83	6,24		RSCR	A1	UL	185
		ET2S60GL	ST	115/60	120	409		1,70	5,80		RSCR	A1	UL	185
		ET2T20GL	ST	115/60	150	512		1,83	6,24		RSCR	A1	UL	185
T	7,2	ET2T25GL	ST	115/60	150	512		1,70	5,80		RSCR	A1	UL	185
	8,0	ETB80GL	ST	115/60	165	563		1,83	6,24		RSCR	A1	UL	185
		ET2B80GL	ST	115/60	165	563		1,70	5,80		RSCR	A1	UL	185
	9,0	ETH90GX	ST	115/60	190	648	/	1,83	6,24	2,16	RSCR	Cu	UL	185
	11,0	ETB110GS	ST	115/60	220	751	/	1,81	6,10	2,14	RSCR	Cu	—	185

Série	Déplacement	Modèle	Refroidissement	Vol./Fre.	Capacité ASHRAE	Capacité CECOMAF	COP ASHRAE	COP CECOMAF	Type	Enroulements	Certification	Hauteur "A"
	cm³			V / Hz	W	Btu	W	W / W	EER	W / W				mm
	7,2	* ETB72AL	ST	220/50	128	437	96	1,83	6,24	1,44	RSCR	A1	—	185
	8,0	ETK80K	ST	220/50	138	471	104	1,58	5,39	1,24	RSCR	Cu	CB	170
		ETB80KL	ST	220/50	150	512	113	1,80	6,10	1,42	RSCR	A1	CB	185
	8,6	* ETH86KL	ST	220/50	150	512	113	1,74	5,90	1,36	RSCR	A1	—	185
T		ETA86K	ST	220/50	150	513	112	1,35	4,60	1,05	RSIR	Cu	CCC / CB / VDE	178
		ET2S9K	ST	220/50	165	563	123	1,70	5,80	1,33	RSCR	Cu	CCC / CB	182
	9,5	ETK95K	ST	220/50	165	563	123	1,52	5,20	1,18	RSCR	Cu	CCC / CB	182
		ETB95KL	ST	220/50	170	580	129	1,80	6,10	1,42	RSCR	A1	CB	185
	11,0	ETY110K	ST	220/50	185	631	139	1,60	5,46	1,25	RSCR	Cu	CCC / CB	185
		ETD110K	ST	220/50	185	631	139	1,45	4,90	1,71	RSCR	Cu	CCC / CB	178

Série	Déplacement	Modèle	Refroidissement	Vol./Fre.	Capacité ASHRAE	Capacité CECOMAF	COP ASHRAE	COP CECOMAF	Type	Enroulements	Certification	Hauteur "A"
	cm³			V / Hz	W	Btu	W	W / W	EER	W / W				mm
	5,0	ETD50F	ST	100/50	80	273	60	1,40	4,78	1,09	RSIR	Cu	—	178
			ST	100/60	95	324	72	1,50	5,12	1,17	RSIR			
	6,0	ETK60FL	ST	100/50	102	348	77	1,50	5,10	1,18	RSIR	A1	—	178
			ST	100/60	120	409	91	1,62	5,50	1,25	RSIR			
		ETD72F	ST	100/50	125	427	94	1,40	4,78	1,10	RSIR	Cu	—	178
	7,2		ST	100/60	145	495	110	1,50	5,12	1,18	RSIR			
		ETY72FL	ST	100/50	125	427	94	1,62	5,50	1,25	RSCR	A1	—	182
T			ST	100/60	125	427	94	1,62	5,50	1,25	RSCR			
		ETD80F	ST	100/50	145	495	109	1,40	4,78	1,10	RSIR	Cu	—	178
	8,0	-	ST	100/60	165	563	124	1,50	5,12	1,17	RSIR			
		-	ST	100/50	145	495	109	1,62	5,50	1,25	RSCR	A1	—	185
		ETY80FL	ST	100/60	165	563	124	1,62	5,50	1,25	RSCR			
		-	ST	100/50	150	512	112	1,80	6,10	1,40	RSCR	A1	—	185
	8,6	ETB86FL	ST	100/50	170	580	128	1,80	6,10	1,40	RSCR			
		ETB86F	ST	100/60	170	580	128	1,80	6,10	1,40	RSCR	Cu	—	185

Série	Déplacement	Modèle	Refroidissement	Vol./Fre.	Capacité ASHRAE	Capacité CECOMAF	COP ASHRAE	COP CECOMAF	Type	Enroulements	Certification	Hauteur "A"
	cm³			V / Hz	W	Btu	W	W / W	EER	W / W				mm
		ETH72XGL	ST	220/60	150	512	112	1,74	5,90	1,36	RSCR	A1	CB	185
	7,2	-												
		ETY72XGL	ST	220/60	145	495	100	1,65	5,60	1,29	RSCR	A1	—	182
		ETH80XGL	ST	220/60	168	573	126	1,74	5,90	1,36	RSCR	A1	CB	185
	8,0	-												
		ETY80XGL	ST	220/60	170	580	128	1,65	5,60	1,29	RSCR	A1	—	182
T		-												
	8,6	ETB86XGL	ST	220/60	180	614	135	1,83	6,24	1,44	RSCR	A1	—	185
		-												
		ET2S5XGL	ST	220/60	205	699	154	1,68	5,73	1,32	RSCR	A1	—	185
	9,5	-												
		ETD95XGL	ST	220/60	200	682	150	1,65	5,60	1,29	RSCR	A1	—	185
		ETD95XGL	ST	220/60	198	675	148	1,48	5,90	1,15	RSCR	A1	CCC / CB	185

R134a

Série	Déplacement	Modèle	Refroidissement	Vol./Fre.	Capacité ASHRAE	Capacité CECOMAF	COP ASHRAE	COP CECOMAF	Type	Enroulements	Certification	Hauteur "A"
	cm³			V / Hz	W	Btu	W	W / W	EER	W / W				mm
		ATK50L	ST	220/50	150	512	113	1,45	4,95	1,14	RSIR	A1	CCC / CB	182
	5,0	ATK50NL	ST	220/50	144	491	109	1,40	4,80	1,10	RSCR	A1	CCC / CB	182
		ATG50L	ST	220/50	144	491	108	1,25	4,27	0,98	RSIR	A1	CCC / CB	179
	5,3	* ATZ53	ST	220/50	155	529	117	1,65	5,60	1,28	RSCR	Cu	CCC / CB	185
	5,5	ATZ55	ST	220/50	170	580	128	1,62	5,53	1,26	RSCR	Cu	CB	185
		ATK55	ST	220/50	160	546	121	1,35	4,60	1,05	RSCR	Cu	CCC / CB	185
		ATH60	ST	220/50	175	597	132	1,70	5,77	1,32	RSCR	Cu	CCC / CB	185
		ATZ60L	ST	220/50	175	597	132	1,55	5930	1,21	RSCR	A1	CCC / CB	185
	6,0	ATK60	ST	220/50	180	580	128	1,51	5,15	1,18	RSCR	Cu	CCC / CB / CE	185
		ATK60L	ST	220/50	170	580	128	1,45	4,95	1,14	RSCR	A1	CCC / CB	182
		ATD60L	ST	220/50	170	580	128	1,25	4,27	0,98	RSIR	A1	CCC / CB	182
		* ATH66	ST	220/50	205	699	155	1,70	5,77	1,32	RSCR	Cu	CCC / CB	185
		* ATH66L	ST	220/50	205	699	155	1,70	5,80	1,32	RSCR	A1	CB / VDE	188
T	6,6	ATK66	ST	220/50	192	655	144	1,55	5930	1,21	RSCR	Cu	CCC / CB / CE	185
		ATK66L	ST	220/50	180	675	148	1,55	5930	1,21	RSCR	A1	CCC / CB / CE	182
		* ATH67	ST	220/50	215	734	162	1,70	5,77	1,32	RSCR	Cu	CCC / CB	188
		* ATH66L	ST	220/50	205	699	155	1,70	5,80	1,32	RSCR	A1	CB / VDE	188
		ATK73	ST	220/50	205	699	154	1,51	5,12	1,17	RSCR	Cu	CCC / CB	185
	7,2	ATK72L (OC)	OC	220/50	205	699	154	1,35	4,30	0,98	RSIR	Cu	CCC / CB / VDE	188
		ATK72X	ST	220/50	190	648	143	1,25	4,30	0,98	RSIR	Cu	CCC / CB / VDE	185
		* ATH80	ST	220/50	245	836	185	1,70	5,77	1,32	RSCR	Cu	CCC / CB	188
		* ATH80L	ST	220/50	245	836	185	1,70	5,80	1,32	RSCR	A1	CB / VDE	188
	8,0	ATK80	ST	220/50	230	785	174	1,51	5,12	1,17	RSCR	Cu	CCC / CB	185
		ATA80X	ST	220/50	215	734	162	1,25	4,30	0,98	RSIR	Cu	CCC / CB	185
		ATA80X (OC)	OC	220/50	230	785	174	1,35	4,30	0,98	RSIR	Cu	CCC / CB	188

R134a
(M / HBP)

Série	Déplacement	Modèle	Refroidissement	Vol./Fre.	Capacité ASHRAE	Capacité CECOMAF	COP ASHRAE	COP CECOMAF	Type	Enroulements	Certification	Hauteur "A"
	cm³			V / Hz	W	Btu	W	W / W	EER	W / W				mm
T	7,2	ATZ2XJL	F	220/50	760	2593	—	2,20	7,51	—	CSIR	AL	CCC	174,0

Série	Déplacement	Modèle	Refroidissement	Vol./Fre.	Capacité ASHRAE	Capacité CECOMAF	COP ASHRAE	COP CECOMAF	Type	Enroulements	Certification	Hauteur "A"
	cm³			V / Hz	W	Btu	W	W / W	EER	W / W				mm
T	7,2	ATT2XJL	F	220/50	760	2593	—	2,20	7,51	—	CSIR	AL	CCC	174,0
				220/60	890	3037		2,20	7,51					

Série	Déplacement	Modèle	Refroidissement	Vol./Fre.	Capacité ASHRAE	Capacité ANAM	COP ASHRAE	COP ANAM	Type	Enroulements	Certification	Hauteur "A"
	cm³			V / Hz	W	Btu	W	W / W	EER	W / W				mm
	5,0	ATB50HX	ST	115/60	175	614	108	1,75	6,10	2,16	RSCR	Cu	UL	185
		ATH50HX	ST	115/60	170	580	105	1,70	5,80	2,00	RSCR	Cu	UL	185
		ATH50GNL	ST	115/60	170	580	104	1,70	5,80	2,01	RSCR	A1	—	185
		ATH60GHX	ST	115/60	205	699	224	1,70	5,80	2,00	RSCR	Cu	UL	185
T		ATH6GHXL	ST	115/60	205	699	221	1,70	5,80	2,01	RSCR	A1	—	185
	6,0	ATZ60GXL	ST	115/60	200	682	230	1,64	5,60	1,95	RSCR	A1	—	185
		ATK60IHX	ST	115/60	205	699	221	1,45	4,95	1,70	RSIR	Cu	UL	185
		ATD60JXL	ST	115/60	200	682	216	1,20	4,10	1,43	RSIR	AL	UL	185
	6,6	ATH6GXHL	ST	115/60	225	768	243	1,66	5,66	1,95	RSCR	A1	—	185
		ATH6GIHX	ST	115/60	225	768	245	1,66	5,66	1,95	RSCR	Cu	UL	185

Série	Déplacement	Modèle	Refroidissement	Vol./Fre.	Capacité ASHRAE	Capacité CECOMAF	COP ASHRAE	COP CECOMAF	Type	Enroulements	Certification	Hauteur "A"
	cm³			V / Hz	W	Btu	W	W / W	EER	W / W				mm
	5,0	ATD50V	ST	220/50	140	478	105	1,25	4,27	0,98	RSIR	Cu	CCC / CB	182
		ATA50K	ST	220/50	144	491	109	1,35	4,61	1,05	RSIR	Cu	CCC / CB	185
	5,5	ATK55K	ST	220/50	148	505	112	1,30	4,40	1,02	RSIR	Cu	CCC / CB	182
	6,0	* ATA60K	ST	220/50	160	546	121	1,30	4,40	1,02	RSIR	Cu	CCC / CB	182
T		ATA66K	ST	220/50	175	597	132	1,32	4,50	1,03	RSIR	Cu	CCC / CB	182
	6,6	ATA66K (OC)	OC	220/50	192	655	144	1,35	4,60	1,03	RSIR	Cu	CCC / CB	185
		ATA72K	ST	220/50	190	648	143	1,32	4,50	1,03	RSIR	Cu	CCC / CB	185
	7,2	ATA72K (OC)	OC	220/50	205	699	154	1,35	4,60	1,03	RSIR	Cu	CCC / CB	188

Série	Déplacement	Modèle	Refroidissement	Vol./Fre.	Capacité ASHRAE	Capacité CECOMAF	COP ASHRAE	COP CECOMAF	Type	Enroulements	Certification	Hauteur "A"
	cm³			V / Hz	W	Btu	W	W / W	EER	W / W				mm
	5,5	ATD55XL	ST	220/50	148	505	112	1,25	4,27	0,98	RSIR	A1	CCC / CB	162
		-		220/60	165	563	125	1,35	4,61	1,05				
		-	ST	220/50	175	597	132	1,55	5930	1,21	RSCR	A1	CCC / CB	185
		ATJ60XL		220/60	205	699	155	1,64	5,60	1,28				
		-		220/50	175	597	132	1,44	4,91	1,14				
	6,0	ATK60XL	ST	220/60	205	699	155	1,54	5,25	1,20	RSCR	A1	CB / VDE	182
				220/50	160	546	121	1,35	4,60	1,06				
		ATD60XL	ST	220/50	185	631	140	1,40	4,80	1,10	RSCR	A1	CCC / CB / VDE	185
				220/50	160	546	121	1,25	4,27	0,98	RSIR			
				220/50	185	631	140	1,30	4,44	1,02				
		ATD66X	ST / OC	220/50	190	648	143	1,25	4,27	0,98	RSIR	Cu	CCC / CB	182/185
T	6,6			220/60	225	768	170	1,35	4,61	1,06				
		ATD66XL (OC)	ST / OC	220/50	175	597	132	1,20	4,09	0,94	RSIR	A1	CCC / CB	185/188
				220/60	210	717	158	1,30	4,44	1,02				
		ATK72X	ST / OC	220/50	205	699	154	1,40	4,78	1,09	RSCR	Cu	CCC / CB / VDE / CE	188/185
				220/60	239	785	174	1,50	5,12	1,18				
	7,2			220/50	190	648	143	1,32	4,40	1,03				
		ATA72XL	ST	220/60	220	751	166	1,40	4,78	1,09	RSCR	A1	CCC / CB / VDE	188
				220/50	190	648	143	1,25	4,27	0,98	RSIR			
				220/60	220	751	166	1,35	4,61	1,05				
		ATK80X	ST / OC	220/50	230	785	174	1,40	4,78	1,09	RSCR	Cu	CCC / CB	188/185
	8,0			220/60	260	887	195	1,50	5,12	1,17				
		ATA80XL	ST	220/50	215	734	162	1,32	4,48	1,03	RSCR	A1	CCC / CB / VDE	188
				220/60	245	836	185	1,40	4,78	1,09				

Série	Déplacement	Modèle	Refroidissement	Vol./Fre.	Capacité ASHRAE	Capacité CECOMAF	COP ASHRAE	COP CECOMAF	Type	Enroulements	Certification	Hauteur "A"
	cm³			V / Hz	W	Btu	W	W / W	EER	W / W				mm

		ATM55X6	ST	220/60	190	648	143	1,65	5,60	1,29	RSCR	Cu / Cu	CB	185
T	5.5	ATM55X6	ST	220/60	190	648	143	1,55	5,29	1,21	RSCR	Cu / Cu	CB	182
		ATM55Y6	ST	127/60	190	648	144	1,55	5,29	1,21	RSCR	Cu / Cu	CB	182

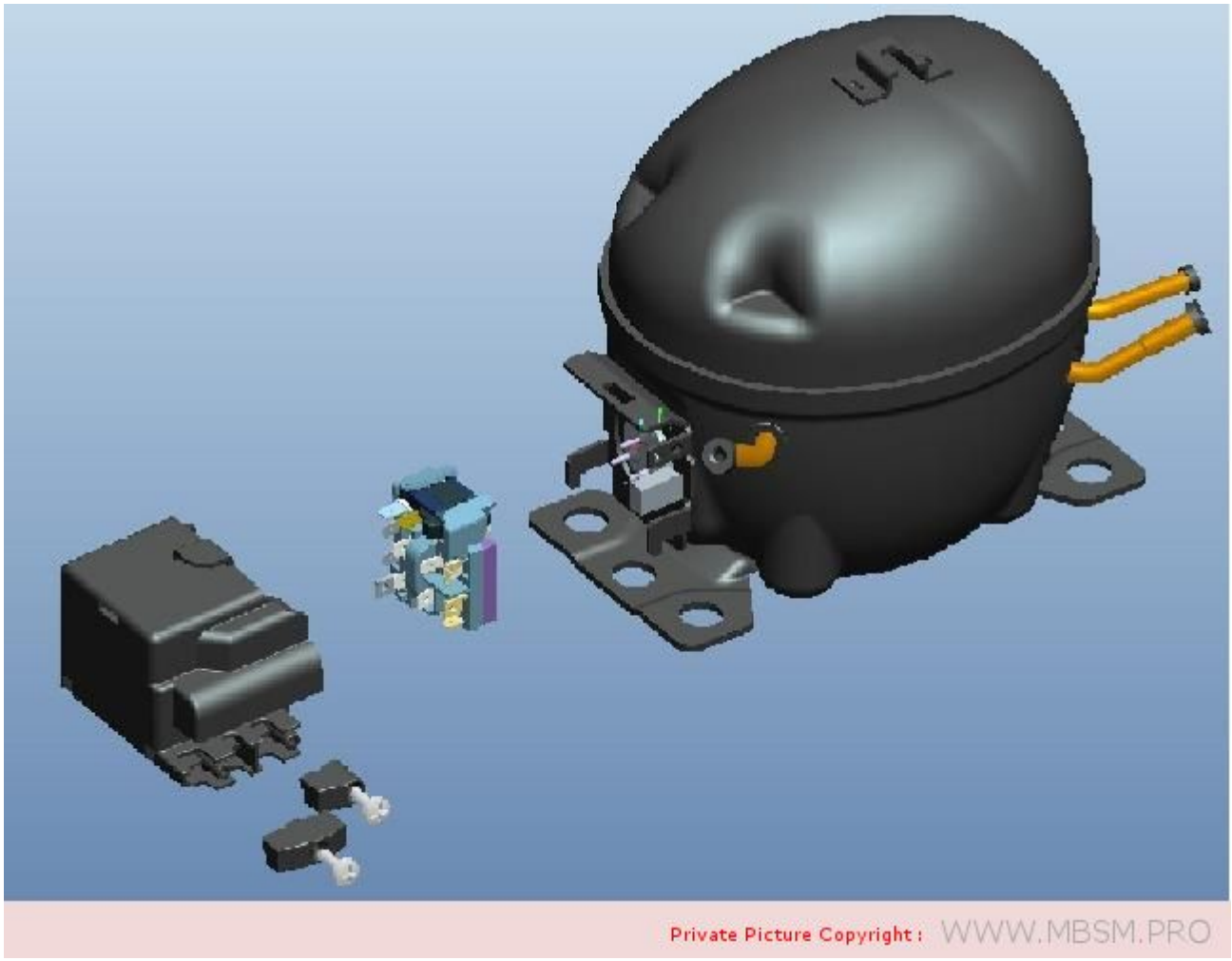

QD35HG, 1/11 HP, 220V, SIKELAN, R134a, mini congélateur, petit bar réfrigérateur, réfrigérateur distributeur, refroidisseur d’eau, série L, RSIR, 75 w

Category: compressor
written by www.mbsm.pro | 1 January 2021

1.Product Performance

1) QD35HG, **série L** , utilisez le réfrigérant R134A;

2) Application de tension 220V à 240V;
3) Fréquence pour 50 / 60HZ;
4) Type de moteur: RSIR;
5) Type de refroidissement: ST;
6) Le dispositif de démarrage est le relais PTC;
7) Application: basse contre-pression;
8) La puissance nominale est de 1 / 11HP;
9) Le COP est de 1,05 avec une capacité de refroidissement de 75 W.

Selon les conditions de test (ASHRAE)
Température d'évaporation: -23,3 degrés
Température ambiante: 32,2 degrés
Température de sous-refroidissement: 32,2 degrés
Température de condensation: 54,4 degrés
Température d'aspiration: 32,2 degrés

Serial	Model	HP	V/Hz	Dispt (cm^3)	Cooling Capacity (ASHRAE)						Motor type	Starting Device	Starting capacitor (uF)	Running capacitor (uF)	Cooling Type
					Test Conditions:-23.3℃(-10F)										
					Capacity (W)	Capacity (Btu/h)	Input Power (W)	Current (A)	COP	EER					
L	QD25HG	1/12	220-240V/50-60Hz	2.5	55	188	52	0.55	1.05	3.61	RSIR	PTC Starting Relay	/	/	ST
	QD30HG	1/12		3.0	65	222	62	0.63	1.05	3.58	RSIR		/	/	ST
	QD35HG	1/11		3.5	75	256	71	0.68	1.05	3.60	RSIR		/	/	ST
	ADW43	1/6-		4.3	110	375	100	1.0	1.1	3.75	RSIR		/	/	ST
	ADW51	1/6		5.1	125	427	104	1.1	1.2	4.10	RSIR		/	/	ST
	ADW57	1/5-		5.7	135	461	112	1.15	1.2	4.11	RSIR		/	/	ST
MS	ADW43	1/6-		4.3	110	375	100	1.0	1.1	3.75	RSIR	PTC/ Current Starting Relay	/	/	ST
	ADW51	1/6		5.1	125	427	104	1.1	1.2	4.10	RSIR		/	/	ST
	ADW57	1/5-		5.7	135	461	112	1.15	1.2	4.11	RSIR		/	/	ST
	ADW66	1/4-		6.6	165	563	132	1.2	1.25	4.27	RSIR		/	/	ST
	ADW77	1/4		7.7	185	631	148	1.4	1.25	4.27	RSIR		/	/	ST
	ADW86	1/4+		8.6	200	682	160	1.45	1.25	4.27	RSIR		/	/	ST
	ADW91	1/3-		9.1	220	751	176	1.65	1.25	4.27	RSIR		/	/	ST
MK	ADW66	1/4-		6.6	165	563	132	1.2	1.25	4.27	RSIR		/	/	ST
	ADW77	1/4		7.7	185	631	148	1.4	1.25	4.27	RSIR		/	/	ST
	ADW86	1/4+		8.6	200	682	160	1.45	1.25	4.27	RSIR		/	/	ST
	ADW91	1/3-		9.1	220	751	176	1.65	1.25	4.27	RSIR		/	/	ST
	ADW110	3/8		11.0	270	921	215	2.05	1.25	4.28	RSIR		/	/	F
WQ	ADW91	1/3-		9.1	220	751	176	1.65	1.25	4.27	RSIR		/	/	F
	ADW110	3/8		11.0	270	921	215	2.05	1.25	4.28	RSIR		/	/	F
	ADW128	3/8+		12.8	320	1092	256	2.3	1.25	4.27	CSIR	Current Starting Relay	80	/	F
	ADW142	1/2-		14.2	350	1194	280	2.6	1.25	4.27	CSIR		80	/	F
	ADW153	1/2		15.3	380	1297	304	2.8	1.25	4.27	CSIR		80	/	F

Private Picture Copyright : WWW.MBSM.PRO

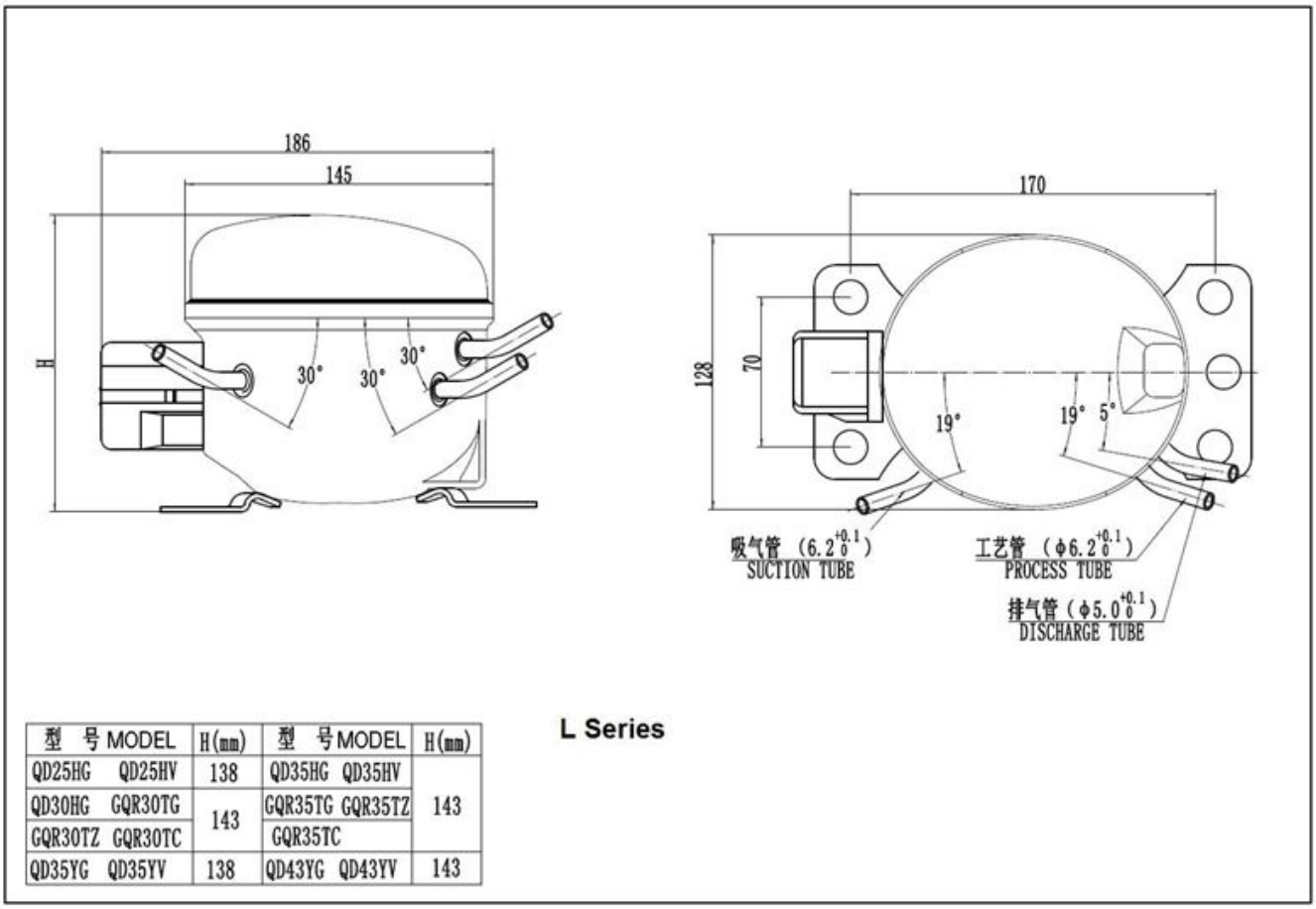

型 号 MODEL	H(mm)	型 号 MODEL	H(mm)
QD25HG QD25HV	138	QD35HG QD35HV	143
QD30HG GQR30TG	143	GQR35TG GQR35TZ	
GQR30TZ GQR30TC		GQR35TC	
QD35YG QD35YV	138	QD43YG QD43YV	143

L Series

Private Picture Copyright : WWW.MBSM.PRO

1.Product Performance

1) QD35HG, série L, utilisez le réfrigérant R134A;
2) Application de tension 220V à 240V;
3) Fréquence pour 50 / 60HZ;
4) Type de moteur: RSIR;
5) Type de refroidissement: ST;
6) Le dispositif de démarrage est le relais PTC;
7) Application: basse contre-pression;
8) La puissance nominale est de 1/11 HP;
9) Le COP est de 1,05 avec une capacité de refroidissement de 75 W.

Ce modèle a passé les certificats CB / VDE et les personnages principaux comme ci-dessous

1) Petite taille;
2) haute efficacité et fiabilité;
3) faible bruit et vibration;
4) appliqué au mini réfrigérateur, au distributeur d'eau, etc.

basé sur la condition d'essai (ASHRAE)

température d'évaporation: -23,3 degrés
Température ambiante: 32,2 degrés
Température de sous-refroidissement: 32,2 degrés
Température de condensation: 54,4 degrés
Température d'aspiration: 32,2 degrés

2. Spécifications du compresseur

En série	Modèle	HP	Tension / Fréquence (V / Hz)	Déplacement (cm3)	Capacité de refroidissement ASHRAE -35 ° C (-31F)		-30 ° C (-22F)		-25 ° C (-13F)		Conditions d'essai: -23,3 ° C (-10F)			-20 ° C (-4F)		-15 ° C (5F)		-10 ° C (10 ° F)		-5 ° C (23 F)		0 ° C (32 F)		Type de moteur	Dispositif de démarrage	Condensateur de démarrage (uF)	Condensateur de fonctionnement (uF)	Type de refroidissement
					W	Btu / h	W	Btu / h	W	Btu / h	Capacité	Capacité (Btu / h)	Puissance d'entrée (W)	Courant (A)	FLICEER	W	Btu / h	W	Btu / h	W	Btu / h	W	Btu / h	W	Btu / h					
	QD25HG	1/12		2,5	25	85	33	11342	14355		188	52	0,55	1,053,6169	235	86	293	107365	134457	168	573	RSIR			/	/	ST
	QD30HG	1/12		3.0	30	10239	13350	17165			222	62	0,63	1,053,5881	276	102348	127433	159543	198	676	RSIR			/	/	ST
	QD35HG	1/11		3,5	34	11644	15058	19875			256	71	0,68	1,053,6094	321	117399	147502	183624	229	781	RSIR			/	/	ST
L	ADW43	1 / 6-		4.3	50	17165	22285	290110			375	100	1.0	1.1 3,75138471		172587	215734	269918	336	1146	RSIR	Relais de démarrage PTC		/	/	ST
	ADW51	1/6		5.1	57	19474	25296	328125			427	104	1.1	1.2 4.10156532		195665	244833	3051041382		1303	RSIR			/	/	ST
	ADW57	1 / 5-		5,7	62	21280	273104355135				461	112	1,15	1.2 4.11170580		211720	264901	3301126412		1406	RSIR			/	/	ST
	ADW43	1 / 6-		4.3	50	17165	22285	290110			375	100	1.0	1.1 3,75138471		172587	215734	269918	336	1146	RSIR			/	/	ST
	ADW51	1/6		5.1	57	19474	25296	328125			427	104	1.1	1.2 4.10156532		195665	244833	3051041382		1303	RSIR			/	/	ST
	ADW57	1 / 5-		5,7	62	21280	273104355135				461	112	1,15	1.2 4.11170580		211720	264901	3301126412		1406	RSIR			/	/	ST
SP	ADW66	1 / 4-		6,6	75	25698	334127433165				563	132	1.2	1,254,27206703		258880	32210994031375504			1720	RSIR			/	/	ST
	ADW77	1/4		7,7	84	287109372142485185					631	148	1,4	1,254,27231788		289986	36112324521542565			1928	RSIR			/	/	ST
	ADW86	1/4 +		8,6	91	310118403154525200					682	160	1,45	1,254,27250853		313106839113344881665610				2081	RSIR			/	/	ST
	ADW91	1 / 3-		9.1	100	34113044169577220					751	176	1,65	1,254,27275938		344117443014675371832671				2289	RSIR			/	/	ST
	ADW43	1 / 6-	220 à 240 V / 50 à 60 Hz	4.3	50	17165	22285	290110			375	100	1.0	1.1 3,75138471		172587	215734	269918	336	1146	RSIR			/	/	ST
	ADW51	1/6		5.1	57	19474	25296	328125			427	104	1.1	1.2 4.10156532		195665	244833	3051041382		1303	RSIR	Relais de démarrage PTC / courant		/	/	ST
LM	ADW57	1 / 5-		5,7	62	21280	273104355135				461	112	1,15	1.2 4.11170580		211720	264901	3301126412		1406	RSIR			/	/	ST
	ADW66	1 / 4-		6,6	75	25698	334127433165				563	132	1.2	1,254,27206703		258880	32210994031375504			1720	RSIR			/	/	ST
	ADW77	1/4		7,7	84	287109372142485185					631	148	1,4	1,254,27231788		289986	36112324521542565			1928	RSIR			/	/	ST
	ADW66	1 / 4-		6,6	75	25698	334127433165				563	132	1.2	1,254,27206703		258880	32210994031375504			1720	RSIR			/	/	ST
	ADW77	1/4		7,7	84	287109372142485185					631	148	1,4	1,254,27231788		289986	36112324521542565			1928	RSIR			/	/	ST
MK	ADW86	1/4 +		8,6	91	310118403154525200					682	160	1,45	1,254,27250853		313106839113344881665610				2081	RSIR			/	/	ST
	ADW91	1 / 3-		9.1	100	34113044169577220					751	176	1,65	1,254,27275938		344117443014675371832671				2289	RSIR			/	/	ST
	ADW1103	3/8		11,0	123420160546208710270						921	215	2,05	1,254,28338115342214405271798659224982 4						2811	RSIR			/	/	F
	ADW91	1 / 3-		9.1	100	34113044169577220					751	176	1,65	1,254,27275938		344117443014675371832671				2289	RSIR			/	/	F
	ADW1103	3/8		11,0	123420160546208710270						921	215	2,05	1,254,28338115342214405271798659224982 4						2811	RSIR			/	/	F
WQ	ADW128	3/8 +		12,8	146498189645246839320						1092	256	2,3	1,254,27400136550017066252133781266597 7						3334	CSIR	Relais de démarrage actuel	80	/	F
	ADW142	1 / 2-		14.2	159543207706269918350						1194	280	2.6	1,254,27438149454718666842334855291710683644							CSIR		80	/	F
	ADW1531	2		15,3	173590225768292996380						1297	304	2,8	1,254,27475162159420277422532828282511603958							CSIR		80	/	F

Private Picture Copyright : WWW.MBSM.PRO

Compresseurs, rotatifs, climatiseurs, KG-INDUSTRIES, SG533F ,SG555F-A, SG573F, SG533Q, SG553Q, SG513Q, SG633G, SG633P, SG653P, SG673P, SG733R, FGA550-A, FG313S-A, CG133B, CG333D, CG433E, CG533F, CG533Q, CG633G, CG633P

Category: compressor
written by www.mbsm.pro | 1 January 2021

Caractéristiques

Appl.	Refrig.	Séries	Déplacement (ml / tr)	Ellipse	Tension (v)	Fréquence (Hz)	Capacité de refroidissement		Remarque
							w	BTU / h	
T1	R22	SG	15,1	SG533F	220-240	50	2470	8430	CCEE / T¨¹V
			15,1	SG555F-A	115	60	3090	10537	Sous application
			15,1	SG573F	208-230	60	3065	10452	Sous application
			16,2	SG533Q	220-240	50	2650	9037	CCEE / T¨¹V
			16,2	SG553Q	110-120	60	3220	10980	UL
			16,2	SG513Q	100	50 60	2813 3402	9592 11601	
			16,7	SG633G	220-240	50	2760	9412	CCEE / T¨¹V
			17,3	SG633P	220-240	50	2850	9719	CCEE / T¨¹V
			17,3	SG653P	110-120	60	3500	11935	UL
			17,3	SG673P	208-230	60	3495	11918	UL
			18,4	SG733R	220-240	50	2990	10196	CCEE / T¨¹V
		FG	8,0	FGA550-A	115	60	1605	5473	Sous application
			13,3	FG313S-A	100	50	2330	7945	En développement
						60	2826	9637	
	R407C	CG	10,4	CG133B	220-240	50	1710	5831	CCEE / T¨¹V
			12,5	CG333D	220-240	50	(2060)	(7025)	En développement
			14,1	CG433E	220-240	50	(2320)	(7911)	En développement
			15,1	CG533F	220-240	50	(2470)	(8423)	En développement
			16,2	CG533Q	220-240	50	2650	9037	CCEE / T¨¹V
			16,7	CG633G	220-240	50	(2760)	(9412)	En développement
			17,3	CG633P	220-240	50	(2850)	(9719)	En développement

Dimensions des compresseurs

Séries	Ellipse	A (millimètre)	B (millimètre)	C (millimètre)	D (millimètre)	E (mm) (ID)	F (mm) (ID)	G (millimètre)	Dessin n °
SG	SG533F SG573F SG533Q SG513Q SG553Q	242,0.	193,0	65,0	99,0	8,2	9,8	54,5	N ° 1
	SG633F SG633P SG653P SG673P SG733R SG555F-A	256,0	193,0	65,0	99,0	8,2	9,8	55,5	N ° 1
FG	FGA550-A	221,8	193,0	65,0	99,0	8,2	9,8	45,7	N ° 1
	FG313S-A	242,0	193,0	65,0	99,0	8,2	9,8	54,5	N ° 1
CG	CG133B, CG533Q	242,0	193,0	65,0	99,0	8,2	9,8	55,5	N ° 1
SH	SH733H SH733Q SH833JSH833K	258,4	252,0	70,0	114,0	9.7	12,9	60,3	N ° 2
	SH833K-G SH833U	270,4	262,5	80,0	120,5	9.7	12,9	60,3	N ° 2
	SH773H SH773Q SHZ33L SHZ73L	278,4	252,5	70,0	114,0	9.7	12,9	60,3	N ° 2
	SH933R SH973R	278,4	262,5	80,0	120,5	9.7	12,9	60,3	N ° 2
	SH933R-S SHZ83L-E SHY33M-G SHYM-D SHY33M-E SHY73M SHX33S SHW33T SHW73T	293,4 293,4	220,5 262,5	70,0 80,0	114,0 120,5	9.7 9.7	12,9 12,9	60,3 60,3	N ° 2 N ° 2
	SHV33Y-G SHV73Y	338,9	299,0	89,1	125,0	9.7	16.2	80,4	N ° 2
CH	CH933R-S CHY33M-S CHW33T	307,8	262,5	80,0	120,5	9.7	12,9	60,3	N ° 2
TH	THU33W	372,7	342,8	89,1	125,0	9.7	16.2	70,0	N ° 3

Dimensions des compresseurs contrôlés par onduleur

Séries	Ellipse	A (millimètre)	B (millimètre)	C (millimètre)	D (millimètre)	E (mm) (ID)	F (mm) (ID)	G (millimètre)	Dessin n °
SG	SGZ20D-Y SGZ20E-Y	256,0	228,0	70,0	102,5	8,2	12,9	68,0	N ° 1
	SG920D-N SGZ20D-N SGZ20E-N	256,0	228,0	70,0	102,5	8,2	12,9	68,0	N ° 1
FG	FG720C-Y	242,0	193,0	65,0	99,0	8,2	9,8	54,5	N ° 1
SH	SHU20K-Y	293,4	268,0	89,1	125,0	9.7	16.2	60,3	N ° 2
TH	THS20M-Y	307,8	325,3	89,1	125,0	9.7	16.2	52,4	N ° 3

Private Picture Copyright : WWW.MBSM.PRO

Compresseur, QD210, réfrigération, 2/3 HP, 3.2 Lra, R406A, (R12), 21CC , 435W, pour réfrigérateur, CSIR, QD30, QD36, QD43, QD52, QD55, QD59, QD65, QD75, QD85, QD91, QD110, QD128, QD142, QD168, QD180, QD210

Category: compressor
written by www.mbsm.pro | 1 January 2021

Private Picture Copyright : WWW.MBSM.PRO

Conditions de test
Evap. Temp.: -23,3 ° C
Cond. Temp.: 54,4 ° C
Amb. Temp.: 32,2 ° C
Aspiration. Temp .: 32,2 ° C
Temp. De sous-refroidissement: 32,2 ° C
LBP ASHRAE
Modèle: QD210
Alimentation: 220-240V / 50Hz
Cylindrée (cm³): 21,0
Capacité de refroidissement (W): 510
Puissance nominale (W): 435
Puissance nominale (HP): 2/3
COP (W / W): 1,17
Courant nominal (A): 3,1
Type de moteur: CSIR
Condensateur (¼ F): 80 (démarrage)
Relais de démarrage: QD210
Type de refroidissement: F
Emballage (PCS / palette): 60
1– 20'FCL (PCS): 1200
Caractéristiques
1. Haute efficacité et fiabilité

2. Faible vibration
Application
LBP, armoire, congélateur, vitrine, distributeur automatique, machine à glace et machines de réfrigération moyennes et grandes.
Description rapide

Type:
Compresseur

Point d’origine:
Shanghai, China

Marque nom:
Wansheng

Certification:
CE

Service après-vente fourni:
Support en ligne

Garantie:
1 AN

After-sales Service Provided:
Engineers available to service machinery overseas

colur:
black

Emballage et livraison

Unités de vente :
Article unique

Taille du paquet individuel :
80X70X75 cm

Poids brut par article :
50.000 kg

Type d’emballage :
Carton

Délai : :

Quantité(Morceaux)	1 – 80	81 – 500	>500

Durée estimée (jours)	7	11	À négocier

QD compresseur

Réfrigérants	Modèle	T-23.3 °C Réfrigération Capacité	Le **Puissance d’entrée**	Débit d’injection
	MODÈLE			
	QD30	78	82	230
	QD36	88	86	230
	QD43	118	112	230
	QD52	138	128	230
	QD55	132	125	250
	QD59	146	137	250
	QD65	158	145	250
R12/406	QD75	176	162	250
	QD85	202	184	250
	QD91	222	192	250
	QD110	271	232	310
	QD128	306	290	310
	QD142	333	280	310
	QD168	380	330	550
	QD180	440	380	550
	QD210	510	435	550

Compresseurs frigorifiques des séries E, P

Ces compresseurs entièrement fermés sont caractéristiques d’une faible vibration, d’un faible bruit, d’une longue durée de vie et d’un rendement élevé, qui adoptent la structure du piston de bielle. Ils conviennent aux appareils de réfrigération tels que les réfrigérateurs, les glacières, les cryostats, les vitrines et les séparateurs d’humidité, etc.

Modèle	QD45P	QD55E	QD55P	QD65E	QD75E
Déplacer (cm3)	4,5	5.5	5.5	6,5	7,5
Capacité (W)	102	125	139	150	170
Entrée moteur (W)	107	125	135	145	162
COP (w / w)	0,95	1.0	1,03	1,03	1,05
Courant (A)	0,82	1.0	1,05	1.10	1,20
Réfrigérant	R12				
Source de courant	220V (165 ¡ª 242) V 50Hz				
Charge d’huile (cm 3)	230				
Type de moteur	RSIR				
Refroidissement du compresseur	Statique				
Poids à sec (Kg)	7,8	7,8	8	8.3	8,5

Compresseurs frigorifiques série S

Ces compresseurs entièrement fermés sont caractéristiques d’une faible vibration, d’un faible bruit, d’une longue durée de vie et d’un rendement élevé, qui adoptent la structure du piston de bielle.

Modèle	QD23	QD30	QD36	QD43	QD52
Déplacer (cm3)	2,3	3.0	3,6	4.3	5.2
Capacité (W)	50	70	78	102	122
Entrée moteur (W)	69	87	86	112	128
COP (w / w)	0,72	0,80	0,90	0,91	0,95
Courant (A)	0,62	0,65	0,68	0,88	0,98
Réfrigérant	R12				
Source de courant	220V (165 ¡ª 242) V 50Hz				
Charge d’huile (cm 3)	215				
Type de moteur	RSIR				
Refroidissement du compresseur	Statique				
Poids à sec (Kg)	6,35	6,65	6,85	7,5	7,5

Chlore libre ¡Y Série Frigorifique
Compresseurs ¡Y semi-haute efficacité

Ces compresseurs entièrement fermés sont caractéristiques d’une faible vibration, d’un faible bruit, d’une longue durée de vie et d’un rendement élevé, qui adoptent la structure du piston de bielle. Ils conviennent aux appareils de réfrigération tels que les réfrigérateurs, les glacières, les cryostats, les vitrines et les séparateurs d’humidité, etc.

Modèle	QD85Y	QD91Y	QD103Y
Déplacer (cm3)	8,5	9.1	10,3
Capacité (W)	140	155	175
Entrée moteur (W)	105	110	123
COP (w / w)	1,33	1,4	1,42
Réfrigérant	R600a		
Source de courant	220V (165 ¡ª 242) V 50Hz		
Charge d’huile (cm 3)	255		
Type de moteur	RSIR		
Refroidissement du compresseur	Statique		

Compresseurs frigorifiques série G

Ces compresseurs entièrement fermés sont caractéristiques d’une faible vibration, d’un faible bruit, d’une longue durée de vie et d’un rendement élevé, qui adoptent la structure du piston de bielle. Ils conviennent aux appareils de réfrigération tels que les réfrigérateurs, les glacières, les cryostats, les vitrines et les séparateurs d’humidité, etc.

Modèle	QD91G	QD110G	QD128G
Déplacer (cm3)	9.1	11,0	12,8
Capacité (W)	240	290	350

Entrée moteur (W)	192	232	280
COP (w / w)	1,25	1,25	1,25
Courant (A)	1,40	1,60	2.0
Réfrigérant	R12		
Source de courant	220V (165 ¡ª 242) V 50Hz		
Charge d’huile (cm $^{3)}$	255	310	
Type de moteur	RSIR		
Refroidissement du compresseur	Refroidissement par ventilateur		
Poids à sec (Kg)	10,6	11	11.2

Compresseurs frigorifiques de la série Q

Ces compresseurs entièrement fermés sont caractéristiques d’une faible vibration, d’un faible bruit, d’une longue durée de vie et d’un rendement élevé, qui adoptent la structure du piston de bielle. Ils conviennent aux appareils de réfrigération tels que les réfrigérateurs, les glacières, les cryostats, les vitrines et les séparateurs d’humidité, etc.

Modèle	QD91	QD110	QD128	QD128A
Déplacer (cm3)	9.1	11,0	12,8	12,8
Capacité (W)	210	260	292	325
Entrée moteur (W)	192	232	260	280
COP (w / w)	1,09	1.12	1.12	1,16
Courant (A)	1,40	1,60	2.0	2.0
Réfrigérant	R12			
Source de courant	220V (165 ¡ª 242) V 50Hz			
Charge d’huile (cm $^{3)}$	255			310
Type de moteur	RSIR			
Refroidissement du compresseur	Refroidissement par ventilateur			
Poids à sec (Kg)	10,6	11	11.2	11.2

Compresseurs frigorifiques série SC

Ils conviennent aux appareils de réfrigération tels que les réfrigérateurs, les glacières, les cryostats, les vitrines et les séparateurs d’humidité, etc.

Modèle	Refrig.	Déplacer	Capacité	Entrée moteur	Actuel	FLIC	Charge d’ huile	Type de moteur	alimentation électrique	Refroidissement du compresseur	Capacitance	Poids à sec (kg)
QD168	R12	16,8 cm3	380 W	330 W	2,3 A	1,15	550 cm ^{3}	CSIR	220V50Hz		80 ¦Ì F ¡À 10%	13 kg
QD180	R12	17,8 cm3	429 W	380w	2,8 A	1.13	550 cm ^{3}	CSIR	220V50Hz		80 ¦Ì F ¡À 10%	13,5 kg
QD210	R12	21cm3	495 W	430w	3.2A	1,15	550 cm ^{3}	CSIR	220V50Hz	Fam refroidissement	Fonctionnement £ º 10 ¦Ì F Démarrage £ º 80 ¦Ì F ¡À 10%	13,5 kg

Mbsm_dot_pro_private_PDF_QD210Télécharger

Compresseur, réfrigération EMBRACO, FF7.5HBK1, FF7.5HBK, R12, 1/5++ HP,(1/4hp) R134a, 158f/h, Ffc60bk, Kiriazi Egypt k 330, 330l

Category: compressor
written by www.mbsm.pro | 1 January 2021

Conçu pour faire circuler le réfrigérant R12. Ce compresseur remplace un compresseur usé ou cassé pour maintenir votre unité en parfait état et minimiser les temps d'arrêt. 1/5 + ch. 115V.
Ancien numéro de
pièce FF7.5BK
Tecumseh #
AEA3425AXA
Copeland #
ARE25C3-IAA
Compresseur de réfrigération Embraco Universal FF7.5HBK . Contre-pression faible, moyenne et élevée. 1/5 + HP nominal du moteur. À utiliser avec les réfrigérateurs, les machines à glaçons, les armoires pour produits surgelés, les vitrines de produits surgelés, les vitrines, etc.
Remplace Copeland ARE25C3E-IAA, Embraco EMI60HER, FF6HBK, EME60HER, EM65HHC, EM65HNR et EGY70HLP et Tecumseh AEA1360YXA et AEA3425YXA.
Moteur: Résistive Start Inductive Run (RSIR)
Températures d'évaporation: -10 ° F à 45 ° F

Spécifications du produit

Capacité BTU HBP:	2760
Capacité BTU LBP & amp; MBP:	630
Puissance (HP):	1/5 +
Ampères à rotor bloqué (LRA):	25,0
Type de moteur:	RSIR

Niveau de compétence:

Couple de démarrage:	Ordinaire
Volts (V):	120

Private Picture Copyright : WWW.MBSM.PRO

Private Picture Copyright : WWW.MBSM.PRO

Private Picture Copyright : WWW.MBSM.PRO

Mbsm_dot_pro_private_PDF_aftermarket-line-of-products-complete-en-jan-2020-4Télécharger
Mbsm_dot_pro_private_PDF_Ff75bkTélécharger

Compressor, ZMC, EGM99AZ, 1/4 Hp, 1PH, R134a, LBP, 220-240V 50Hz

Category: compressor
written by www.mbsm.pro | 1 January 2021

Private Picture Copyright : WWW.MBSM.PRO

General Data

R134a	:Refrigerant
LBP	:Application
30°C to -10°C-	:Evaporating Temperature Range
220/240V/50 HZ	:Voltage/Frequency
Static	:Compressor Cooling
Capillary Tube	:Expansion Device
Multi - 96:120 pcs	:Packaging Quantity
CE-VDE-GOST	:Approvals

www.mbsm.pro

Private Picture Copyright : WWW.MBSM.PRO

Mechanical Data

cm3 350	:Oil Charge
ester	:Oil Type Configuration
cSt 19	:Oil Type Viscosity
kg 10.25	:Weight

Electrical Data

*RSIR / RSCR	:Motor Type
187-264V	:Voltage working range at 50 Hz
130°C	:Maximum Motor Temperature
A 10.19 / 14.49	:Locked Rotor Current
25.08Ω at 25°C	:Start Winding Resistance
Ω at 25°C 7.33	:Run Winding Resistance
ph 1	:Phase

Private Picture Copyright : WWW.MBSM.PRO

External Characteristics

(mm)	Internal Diameter
6.5	Suction Connector
4.9	Discharge Connector
6.5	Process Connector
Copper	Material

Electrical Components

PTC 14Ω	:Starting Device
T0137/xx	:Motor Protection

Private Picture Copyright : WWW.MBSM.PRO

Circuit Diagram for Mod 90 Terminal Board

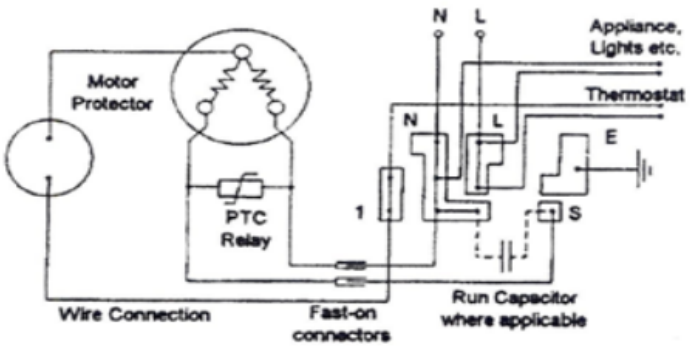

www.mbsm.pro

Circuit Diagram for U.H. Terminal Board

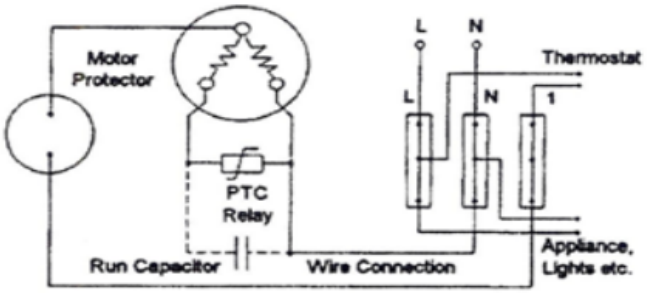

Private Picture Copyright : WWW.MBSM.PRO

PERFORMANCE CURVE DATA :

EGM99AZ

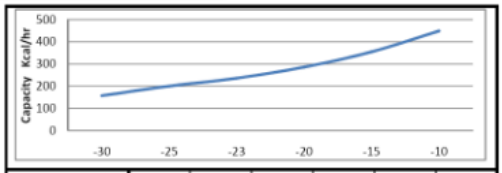

Capacity - Kcal/hr	157	200	236	286	355	449
Evap. Temp. (°C)	-30	-25	-23.3	-20	-15	-10

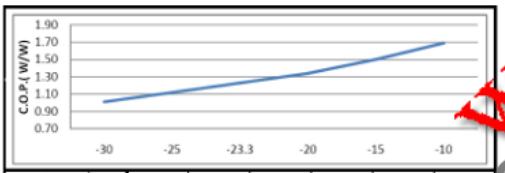

C.O.P. W/W	1.01	1.12	1.23	1.34	1.50	1.69
Evap. Temp. (°C)	-30	-25	-23.3	-20	-15	-10

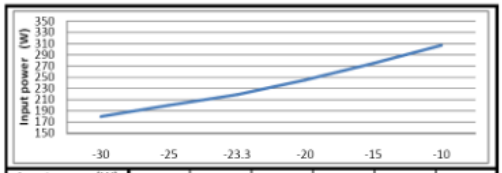

Input power (W)	180	200	219	245	275	307
Evap. Temp. (°C)	-30	-25	-23.3	-20	-15	-10

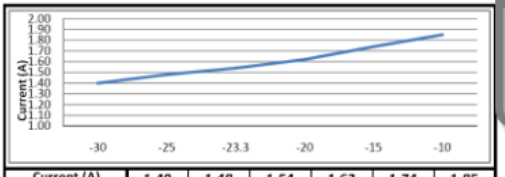

Current (A)	1.40	1.48	1.54	1.62	1.74	1.85
Evap. Temp. (°C)	-30	-25	-23.3	-20	-15	-10

www.mbsm.pro

Test Condition: Ashrae, Static, Return Gas 32°C Subcooling OK, Evaporating: 23.3°C, Condencing: 55°C , Ambient: 32°c

Private Picture Copyright : WWW.MBSM.PRO

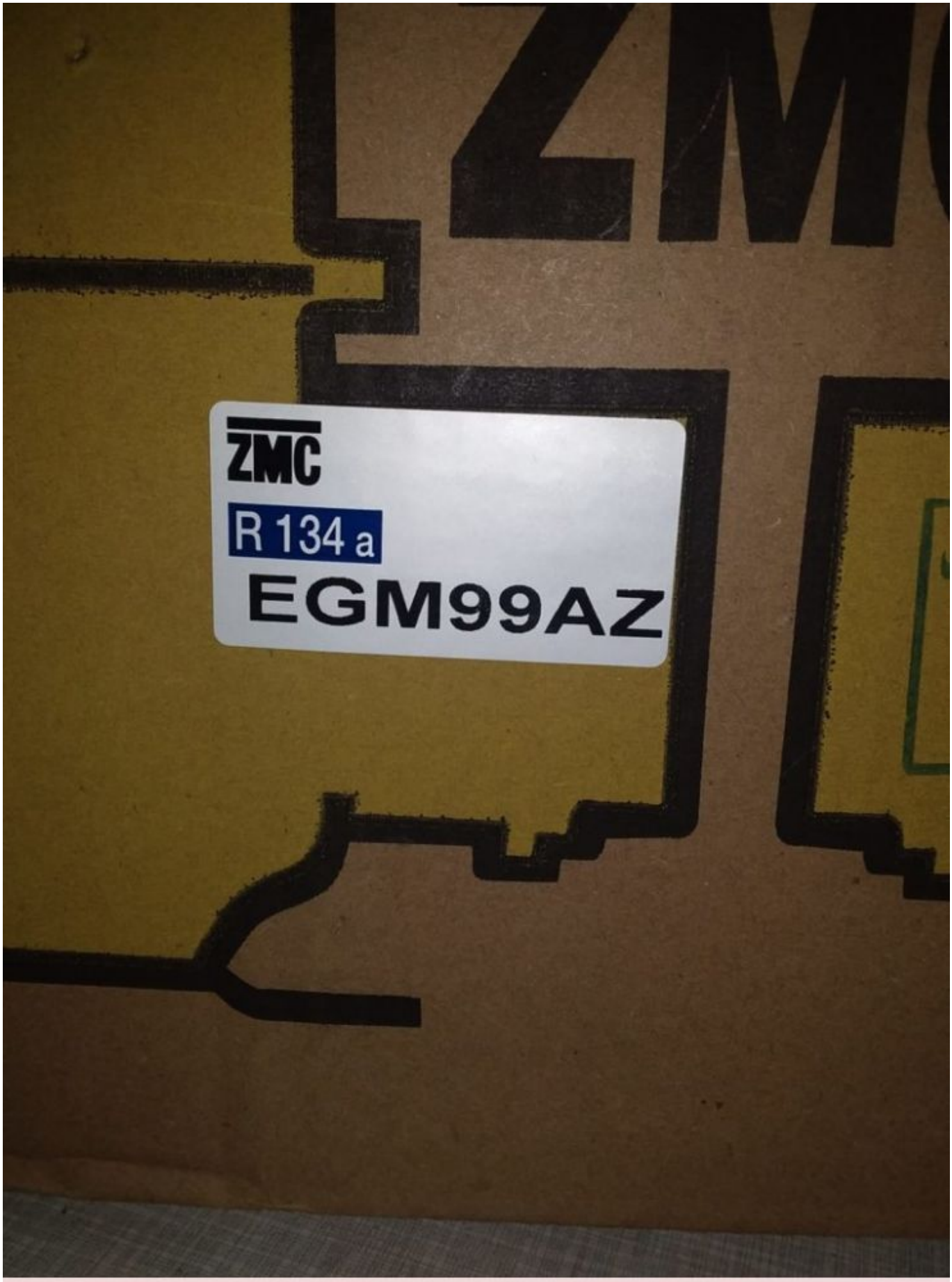

Private Picture Copyright : WWW.MBSM.PRO

Mbsm_dot_pro_private_PDF_EGM99AZTélécharger

Compresseur, Secop, GTK80AT, 232W, R134, LBP, 1/4 HP, RSIR, 791 BTU

Category: compressor
written by www.mbsm.pro | 1 January 2021

Le compresseur Secop hermétique GTK80AT RSIR est silencieux et dispose d’une large gamme de fonctionnalités utiles. Convient pour une utilisation dans les systèmes de réfrigération domestiques et industriels. Il a une taille compacte

et des performances élevées, une faible consommation d’énergie et une haute qualité. Adapté aux chutes de tension et résiste à de fortes charges.

Caractéristiques du compresseur Secop GTK80AT

- Fiabilité combinée à une longue durée de vie
- Faible niveau de bruit
- Protection thermique interne du moteur
- Tubes d’acier
- Ressort sur tube à décharge interne

Private Picture Copyright : WWW.MBSM.PRO

Compresseur	Réfrigération Q, W	Rendez-vous	Source de courant	Coût, frotter	Disponibilité
cubigel GL99AAb R134a (LBP)	237	Basse température	1 phase / 220 V / 50 Hz	n / a	0 pièces
cubigel GL90AAa R134a (LBP)	223	Basse température	1 phase / 220 V / 50 Hz	4 324,52	5 pièces et plus
cubigel GL90AAb R134a (LBP)	223	Basse température	1 phase / 220 V / 50 Hz	n / a	0 pièces
cubigel GL90ANa	221	Basse température	1 phase / 220 V / 50 Hz	n / a	0 pièces
cubigel GL90ANb	221	Basse température	1 phase / 220 V / 50 Hz	n / a	0 pièces
cubigel GL90ANc	221	Basse température	1 phase / 220 V / 50 Hz	n / a	0 pièces
cubigel GL99AAa R134a (LBP)	237	Basse température	1 phase / 220 V / 50 Hz	4 384,85	5 pièces et plus
cubigel GLY80AAa	221	Basse température	1 phase / 220 V / 50 Hz	n / a	0 pièces
cubigel GLY80AAb	221	Basse température	1 phase / 220 V / 50 Hz	n / a	0 pièces
cubigel HYE81Ya	235	Basse température	1 phase / 220 V / 50 Hz	3 021,23	5 pièces et plus
embraco Nidec NEK1118Z R-134a / LBP / 8,39 cm3	224	Basse température	1 phase / 220 V / 50 Hz	5 917,97	5 pièces et plus
embraco Nidec NEK2117GK	235	Basse température	1 phase / 220 V / 50 Hz	n / a	0 pièces
SECOP NL9F	212	Basse température	1 phase / 220 V / 50 Hz	n / a	0 pièces
SECOP NL9FT (LBP)	220	Basse température	1 phase / 220 V / 50 Hz	5 950,37	5 pièces et plus
SECOP GTK80AT (R134a)	232	Basse température	1 phase / 220 V / 50 Hz	3 650,38	5 pièces et plus
Tecumseh AE2410Y_FZ1A R134a	240	Basse température	1 phase / 220 V / 50 Hz	n / a	0 pièces
Tecumseh AE1390Y_FZ1A	214	Basse température	1 phase / 220 V / 50 Hz	n / a	0 pièces

Private Picture Copyright : WWW.MBSM.PRO

Model

Designation	GTK80AT	200-240V/50Hz 1~	Sales code:	CDO00155

Compressor design

Oil type	Polyolester	Refrigerant(s)	**R134a**
Oil viscosity	15cSt	Displacement	7,7cm³ / 0,47cu.in
Oil quantity	156cm³ / 5,3fl.oz	Compressors on pallet	100
Refr. charge - tech. limit			
Free gas volume comp.	1560cm³ / 52,7fl.oz		
Weight	9,1kg / 20,1lbs		
Motor protection	external		
Winding resistance main	10,4Ω (at 25°C)		
Winding resistance aux	20,5Ω (at 25°C)		
Max. winding temp.	130°C / 266°F		
Max. discharge temp.	130°C / 266°F		

General - Configurations with GTK80AT

	Conf. 1	Conf. 2
Motorconfiguration	RSCR	RSIR
Power supply (nominal)	200-240V/50Hz	200-240V/50Hz
Number of phases	1	1
Voltage range	170-264V	170-264V
Approvals	VDE, EAC	VDE, EAC
Starting torque	LST	LST
Note	- / -	

Applications with GTK80AT

	Conf. 1	Conf. 2
Refrigerant	R134a	R134a
Application	LBP	LBP
System cooling	static	static
Hot gas defrost	-/-	-/-
Long interval pull down	-/-	-/-

Electrical data - Configurations with GTK80AT

	Conf. 1	Conf. 2
Starting device type	PTC	PTC
Run capacitor	4µF	-/-
Start capacitor	-/-	-/-
LRA (locked rotor amps / 4s)	8,25A	8,25A
RLA (rated load amps / 1s)		
Cut in current	15,5A	15,5A
IP class	21	21

www.pholod.com.ua
ООО «Промхолод-Ровно»
(098) 111-73-73
(099) 111-61-63
(063) 111-64-63
Private Picture Copyright : WWW.MBSM.PRO

Model

Designation	GTK80AT	200-240V/50Hz	Conf. 1	Sales code:	CDO00155

Optimization + standard conditions 200V/50Hz, RSCR, static, VDE, EAC

	Evaporating pressure (saturation temperature)	Condensing pressure (saturation temperature)	Return gas temp.	Liquid temp.	Cooling capacity			COP	EER		Power consumption	Current consumption	Ref. mass flow	
	pe	pc	RGT	Tliq	[W]	[Btu/h]	[kcal/h]	[W/W]	[Btu/Wh]	[kcal/Wh]	P1 [W]	I [A]	ṁ [kg/h]	
[°C]	-23,3	54,4	32,2	32,2	231,5	791	199,2	1,60	5,46	1,38	144,8	0,66	4,49	ASHRAE LBP
[°F]	-10	130	90	90										
[°C]	-25	55	32	55	170,5	582	146,7	1,23	4,19	1,06	138,8	0,63	4,08	cecomaf LBP
[°F]	-13	131	89,6	131										
[°C]	-35	40	20	40	121,3	414	104,4	1,16	3,96	1,00	104,7	0,48	2,66	EN12900 LBP
[°F]	-31	104	68	104										
[°C]	-23,3	48,9	4,44	48,9	190,7	651	164,1	1,35	4,62	1,16	141,1	0,64	5,04	ARI540 LBP
[°F]	-10	120	40	120										
[°C]	-23,3	40,6	32,2	32,2	253,4	865	218,0	1,87	6,39	1,61	135,4	0,66	4,92	AHAM LBP
[°F]	-10	105	90	90										
[°C]	-35	45	32	45	112,9	386	97,2	1,06	3,62	0,91	106,4	0,46	2,44	opt
[°F]	-31	113	89,6	113										

Performance tables 200V/50Hz, RSCR, static, VDE, EAC

	pe		Cooling capacity			COP	EER		P1	I	m
	[°C]	[°F]	[W]	[Btu/h]	[kcal/h]	[W/W]	[Btu/Wh]	[kcal/Wh]	[W]	[A]	[kg/h]
[°C / °F]	-35	-31	112,9	386	97,2	1,06	3,62	0,91	106,4	0,46	2,44
cond. pressure	-30	-22	154,5	528	133,0	1,31	4,47	1,13	118,2	0,54	3,34
pc= 45/113	-25	-13	203,5	695	175,2	1,53	5,23	1,32	132,8	0,62	4,41
return gas temp.	-23,3	-10	222,2	759	191,2	1,61	5,48	1,38	138,4	0,65	4,82
RGT= 32/90	-20	-4	261,7	894	225,2	1,75	5,97	1,50	149,7	0,71	5,68
liquid temp	-15	5	330,7	1129	284,6	1,97	6,73	1,70	167,8	0,81	7,21
Tliq= 45/113	-10	14	412,5	1409	355,0	2,21	7,55	1,90	186,6	0,90	9,03
[°C / °F]	-35	-31	85,6	292	73,7	0,80	2,73	0,69	107,1	0,45	2,04
cond. pressure	-30	-22	125,3	428	107,8	1,03	3,53	0,89	121,3	0,53	2,99
pc= 55/131	-25	-13	170,5	582	146,7	1,23	4,19	1,06	138,8	0,63	4,08
return gas temp	-23,3	-10	187,4	640	161,3	1,29	4,40	1,11	145,3	0,66	4,48
RGT= 32/90	-20	-4	222,9	761	191,8	1,41	4,80	1,21	158,6	0,73	5,35
liquid temp	-15	5	284,4	971	244,8	1,58	5,39	1,36	180,0	0,84	6,85
Tliq= 55/131	-10	14	356,8	1218	307,1	1,76	6,02	1,52	202,3	0,95	8,63

ООО «Промхолод-Ровно»
(098) 111-13-73
(099) 111-61-63
(068) 111-64-63

Private Picture Copyright : WWW.MBSM.PRO

Optimization + standard conditions — 200-240V/50Hz 1~, RSCR, static, VDE, EAC

	Evaporating pressure (saturation temperature) pe	Condensing pressure (saturation temperature) pc	Return gas temp. RGT	Liquid temp. Tliq	Cooling capacity [W]	[Btu/h]	[kcal/h]	COP [W/W]	EER [Btu/Wh]	[kcal/Wh]	Power consumption P1 [W]	Current consumption I [A]	Ref. mass flow ṁ [kg/h]	
[°C]	-23,3	54,4	32,2	32,2	231,5	791	199,2	1,60	5,46	1,38	144,8	0,66	4,49	ASHRAE LBP
[°F]	-10	130	90	90										
[°C]	-25	55	32	55	170,5	582	146,7	1,23	4,19	1,06	138,8	0,63	4,08	cecomaf LBP
[°F]	-13	131	89,6	131										
[°C]	-35	40	20	40	121,3	414	104,4	1,16	3,96	1,00	104,7	0,48	2,66	EN12900 LBP
[°F]	-31	104	68	104										
[°C]	-23,3	48,9	4,44	48,9	190,7	651	164,1	1,35	4,62	1,16	141,1	0,64	5,04	ARI540 LBP
[°F]	-10	120	40	120										
[°C]	-23,3	40,6	32,2	32,2	253,4	865	218,0	1,87	6,39	1,61	135,4	0,66	4,92	AHAM LBP
[°F]	-10	105	90	90										
[°C]	-35	45	32	45	112,9	386	97,2	1,06	3,62	0,91	106,4	0,46	2,44	opt
[°F]	-31	113	89,6	113										

Private Picture Copyright : WWW.MBSM.PRO

Compresseur	Réfrigération Q, W	Rendez-vous	Source de courant	Coût, frotter	Disponibilité
cubigel GL99AAb R134a (LBP)	237	Basse température	1 phase / 220 V / 50 Hz	n / a	0 pièces
cubigel GL90AAa R134a (LBP)	223	Basse température	1 phase / 220 V / 50 Hz	4 324,52	5 pièces et plus
cubigel GL90AAb R134a (LBP)	223	Basse température	1 phase / 220 V / 50 Hz	n / a	0 pièces
cubigel GL90ANa	221	Basse température	1 phase / 220 V / 50 Hz	n / a	0 pièces
cubigel GL90ANb	221	Basse température	1 phase / 220 V / 50 Hz	n / a	0 pièces
cubigel GL90ANc	221	Basse température	1 phase / 220 V / 50 Hz	n / a	0 pièces
cubigel GL99AAa R134a (LBP)	237	Basse température	1 phase / 220 V / 50 Hz	4 384,85	5 pièces et plus
cubigel GLY80AAa	221	Basse température	1 phase / 220 V / 50 Hz	n / a	0 pièces
cubigel GLY80AAb	221	Basse température	1 phase / 220 V / 50 Hz	n / a	0 pièces
cubigel HYE81Ya	235	Basse température	1 phase / 220 V / 50 Hz	3 021,23	5 pièces et plus
embraco Nidec NEK1118Z R-134a / LBP / 8,39 cm3	224	Basse température	1 phase / 220 V / 50 Hz	5 917,97	5 pièces et plus
embraco Nidec NEK2117GK	235	Basse température	1 phase / 220 V / 50 Hz	n / a	0 pièces
SECOP NL9F	212	Basse température	1 phase / 220 V / 50 Hz	n / a	0 pièces
SECOP NL9FT (LBP)	220	Basse température	1 phase / 220 V / 50 Hz	5 950,37	5 pièces et plus
SECOP GTK80AT (R134a)	232	Basse température	1 phase / 220 V / 50 Hz	3 650,38	5 pièces et plus
Tecumseh AE2410Y_FZ1A R134a	240	Basse température	1 phase / 220 V / 50 Hz	n / a	0 pièces
Tecumseh AE1390Y_FZ1A	214	Basse température	1 phase / 220 V / 50 Hz	n / a	0 pièces

Private Picture Copyright : WWW.MBSM.PRO

Les compresseurs Secop R134a sont excellents pour un usage domestique. Ils sont utilisés non seulement dans les réfrigérateurs ménagers et les congélateurs conventionnels de petit volume, mais aussi dans les équipements des mini-magasins où une source autonome de froid est nécessaire, par exemple:

– vitrines réfrigérées;

– royaux;

– armoires pour le refroidissement des produits laitiers et de l’eau.
Caractéristique:
Puissance frigorifique – 232 W
Réfrigérant – R-134
Compresseur Secop GTK80AT

Attributs de base	
Pays du fabricant	L’Autriche
Fabricant	Secop (anciennement ACC)
caractéristiques supplémentaires	
Capacité de refroidissement	231,5
Fréon	R134a
Volume de travail, cm3	7,7

Caractéristique

Fabricant	**Secop (Danfoss)**
Marque du compresseur	**Secop**
Modèle	**GTK**
Type de compresseur	**Piston scellé**
But du compresseur	**Basse température**
Régulation des performances	**Non**
Alimentation du compresseur	**1 phase / 220 V / 50 Hz**
Plage de puissance frigorifique (EN 12900), kW	**0-1**
Puissance frigorifique (ASHRAE), kW	0,232
Hauteur, mm	174
Longueur, mm	215
Largeur, mm	151
Poids net / kg	9,1
Quantité d’huile, l	0,156
Niveau sonore, dBA	60
Tuyau de dérivation d’aspiration, mm	6,5
Tuyau de dérivation de refoulement, mm	5.5
Volume du cylindre, cm3	7,7
Réfrigérant	R134a

Mbsm_dot_pro_private_PDF_GTK80ATTélécharger
Mbsm_dot_pro_private_PDF_GTK80AT-1Télécharger
Mbsm_dot_pro_private_PDF_GTK80AT-2Télécharger

---

1 / 6HP, R134A, compresseur, réfrigérateur, EMT45hlr, Embraco, Compresseur R134a, EMT55HLR,

EMT65HLR, 220V-240V /50HZ /1PH

Category: compressor
written by www.mbsm.pro | 1 January 2021

1 / 6HP R134a compresseur de réfrigérateur marque EMT45HLR Embraco

Private Picture Copyright : WWW.MBSM.PRO

Private Picture Copyright : WWW.MBSM.PRO

Référence technique

1. tension: 220-240 V / 50 HZ / 1PH
2. réfrigérant: R134a
4.Application: réfrigérateur commercial

Autres modèles connexes pour votre choix:

Fluide frigorigène R134a moyenne / haute contre-pression	
EMT45HDR	1 / 6HP
EMT6170Z	1 / 3HP
EM65HHR	1 / 4HP
NE6170Z	1 / 3HP
NE6187Z	3 / 8HP
NEK6212Z	1 / 2HP
NEK6214Z	3 / 4HP
T6215Z	3 / 4HP
NJ6220Z	1HP
NJ6226Z	1,25 CV
Réfrigérant R134a à faible contre-pression	
EMT45HLR	1 / 6HP
EMT55HLR	1 / 5HP
EMT65HLR	1 / 4HP
FF7.5HAK	1 / 3HP

FF10HAK	7 / 16HP
FF8.5HBK 1/4++ hp mbp	1 / 3HP
FFI 12HBK	1 / 2HP
NB1118Z	1 / 3HP
NE1121Z	7 / 16HP
NE1130Z	1 / 2HP
NE2130Z	1 / 2HP
NE2134Z	9 / 16HP
NE2140Z	3 / 4HP

Technique référence

1. Tension: 220V-240V /50HZ /1PH
2. Réfrigérant: R134a
4.Application: réfrigérateur Commercial

Spécification

Réfrigérant R134a	
EMT45HLR	1/6HP
EMT55HLR	1/5HP
EMT65HLR	1/4HP

Private Picture Copyright : WWW.MBSM.PRO

Private Picture Copyright : WWW.MBSM.PRO

Mbsm_dot_pro_private_PDF_emt45hlrTélécharger

Samsung, réfrigérateur, MSA150H-L1A, compresseur, R134A, 220-240 V/50Hz, LBP, 1/6 HP, 1/5 HP, 177 w

Category: compressor
written by www.mbsm.pro | 1 January 2021

Private Picture Copyright : WWW.MBSM.PRO

Samsung Reciprocating Compressor est un partenaire mondial qui fournit des fonctionnalités durables et respectueuses de l’environnement pour tous vos besoins de refroidissement. Il existe quatre séries de compresseurs à piston: MAS, NC, MSE, MSV

Modèle	moteur	V-Hz	Kcal / heure	Watt	BTU / heure	Watt	Kcal / Wh	W / W	BTU / Wh	AMP
MSA141C-S1A	PTC-RSIR	115-60	121	140	479	98,3	1,23	1,43	4,87	1,35
MSA141C-S1B	PTC-RSCR	115-60	121	140	479	93,5	1,29	1,50	5.13	0,91
MSA143C-S1B	PTC-RSCR	115-60	121	140	479	91,5	1,32	1,53	5,23	0,91
MSA150C-L1A	PTC-RSIR	115-60	148	172	588	119,8	1,24	1,44	4,90	1,63
MSA151C-L1B	PTC-RSCR	115-60	148	172	588	110,0	1,35	1,56	5,34	1,03
MSA151C-L1G	PTC-RSCR	115-60	148	172	588	105,2	1,41	1,64	5,58	0,96
MSA152C-L1G	PTC-RSCR	115-60	148	172	588	102,2	1,45	1,68	5,74	0,93
MSA160C-L1A	PTC-RSIR	115-60	182	212	723	150,9	1,21	1,40	4,79	2.10
MSA161C-L1A	PTC-RSIR	115-60	182	212	723	148,0	1,23	1,43	4,88	2,06
MSA170C-L1B	PTC-RSCR	115-60	214	249	850	155,8	1,38	1,60	5,46	1,65
MSA171C-L1B	PTC-RSCR	115-60	214	249	850	157,7	1,36	1,58	5,39	1,65
NC1A30DLA	PTC-RSIR	115-60	78	91	309	76,9	1,01	1,18	4,02	1,05
NC1A37DLB	PTC-RSCR	115-60	105	122	418	97,4	1,08	1,26	4,29	0,92
NC1A43DLB	PTC-RSCR	115-60	117	136	464	98,3	1,19	1,38	4,71	0,94
MSA162D-S1G	PTC-RSCR	115-60	182	212	723	129,5	1,41	1,63	5,58	1,39
		127-60	182	212	723	129,5	1,41	1,63	5,58	1,39
NC1A37HLB	PTC-RSCR	220-50	88	102	348	81,8	1,07	1,25	4,25	0,50
		220-60	105	122	418	98,2	1,07	1,25	4,25	0,48
NC1A43HLB	PTC-RSCR	220-50	93	108	367	83,7	1.10	1,28	4,38	0,52
		220-60	117	136	464	105,8	1.10	1,28	4,38	0,49
MSA141H-L1A	PTC-RSIR	220-50	93	109	371	80,8	1,16	1,34	4,59	0,67
		220-60	121	140	479	104,4	1,16	1,34	4,59	0,66
MSA150H-L1A	PTC-RSIR	220-50	122	142	483	107,1	1.14	1,32	4,51	0,86
		220-60	148	172	588	130,2	1.14	1,32	4,51	0,81
MSA160H-L1A	PTC-RSIR	220-50	147	171	584	132,4	1.11	1,29	4,41	1.12
		220-60	182	212	723	164,0	1.11	1,29	4,41	1,02
MSA161H-L1A	PTC-RSIR	220-50	147	171	584	131,5	1.12	1,30	4,44	1.10
		220-60	182	212	723	162,8	1.12	1,30	4,44	1,00
MSA170H-L1B	PTC-RSCR	220-50	168	196	669	137,3	1,23	1,43	4,87	0,81
		220-60	214	249	850	174,6	1,23	1,43	4,87	0,72
MSA170H-L1G	PTC-RSCR	220-50	168	196	669	124,6	1,35	1,57	5,36	0,73
		220-60	214	249	850	158,5	1,35	1,57	5,36	0,73
MSA171H-L1B	PTC-RSCR	220-50	168	196	669	138,3	1,22	1,42	4,83	0,78
		220-60	214	249	850	175,8	1,22	1,42	4,83	0,76
NC1A37BLA	PTC-RSIR	220-60	105	122	418	100,3	1,05	1,22	4.16	0,70
MSA162B-L1G	PTC-RSCR	220-60	182	212	723	126,6	1,44	1,67	5,71	0,60
NC1A30GLA	PTC-RSIR	220-50	66	77	263	69,1	0,96	1.11	3,80	0,59
		220-60	78	91	309	81,3	0,96	1.11	3,80	0,54
MSA151G-L1B	PTC-RSCR	220-50	120	139	475	91,5	1,31	1,52	5,19	0,50
		220-60	148	172	588	113,1	1,31	1,52	5,19	0,50

MSA162G-L1B	PTC-RSCR	220-50	147	176	599	112,0	1,31	1,53	5,21	0,70
		220-60	182	217	742	138,7	1,31	1,53	5,21	0,67
NC1A37QLB	PTC-RSCR	220-50	88	102	348	77,9	1.13	1,31	4,46	0,43
MSA141Q-S1A	PTC-RSIR	220-50	93	109	371	80,8	1,16	1,34	4,59	0,67
MSA150Q-L1A	PTC-RSIR	220-50	122	142	483	101,3	1,20	1,40	4,77	0,71
		240-50	122	142	483	101,3	1,20	1,40	4,77	0,74
MSA153Q-L1A	PTC-RSIR	220-50	122	142	483	108,1	1.13	1,31	4,47	0,78
		240-50	122	142	483	108,1	1.13	1,31	4,47	0,82
MSA160Q-L1A	PTC-RSIR	220-50	147	171	584	122,7	1,20	1,39	4,76	0,87
		240-50	147	171	584	122,7	1,20	1,39	4,76	0,91
MSA161Q-L1A	PTC-RSIR	220-50	147	171	584	118,8	1,24	1,44	4,91	0,86
		240-50	147	171	584	118,8	1,24	1,44	4,91	0,90
MSA161Q-L1B	PTC-RSCR	220-50	147	171	584	113,0	1,30	1,51	5,17	0,65
		240-50	147	171	584	113,0	1,30	1,51	5,17	0,65
MSA162Q-L1G	PTC-RSCR	220-50	147	171	584	103,2	1,42	1,66	5,65	0,48
MSA163Q-L1A	PTC-RSIR	220-50	147	171	584	130,5	1.13	1,31	4,47	0,94
		240-50	147	171	584	130,5	1.13	1,31	4,47	1,02
MSA170Q-L1B	PTC-RSCR	220-50	168	196	669	125,6	1,34	1,56	5,32	0,61
MSA170Q-L1G	PTC-RSCR	220-50	168	196	669	119,8	1,41	1,64	5,58	0,58
MSA171Q-L1B	PTC-RSCR	220-50	168	196	669	127,6	1,32	1,54	5,24	0,63
NC1A43KLB	PTC-RSCR	220-50	93	108	367	81,8	1.13	1,32	4,49	0,46
MSA141K-L1A	PTC-RSIR	220-50	93	109	371	83,7	1.12	1,30	4,43	0,65
MSA141K-S1A	PTC-RSIR	220-50	93	109	371	80,8	1,16	1,34	4,59	0,67
MSA141K-S1B	PTC-RSCR	220-50	93	109	371	76,9	1,22	1,41	4,82	0,44
MSA143K-S1B	PTC-RSCR	220-50	93	109	371	75,0	1,25	1,45	4,95	0,45
MSA151K-S1G	PTC-RSCR	220-50	122	142	483	99,3	1,23	1,42	4,86	0,57
MSA162K-S1G	PTC-RSCR	220-50	147	171	584	113,9	1,29	1,50	5.12	0,62
MSA170K-S1G	PTC-RSCR	220-50	168	196	669	128,5	1,31	1,52	5.20	0,73
MSA150E-L1A	PTC-RSIR	100-50	122	142	483	109,1	1.12	1,30	4,43	1,88
		100-60	148	172	588	132,6	1.12	1,30	4,43	1,80
MSA160E-L1A	PTC-RSIR	100-50	147	171	584	135,4	1,09	1,26	4,31	2,45
		100-60	182	212	723	167,6	1,09	1,26	4,31	2,25
MSA162P-S1B	PTC-RSCR	127-60	182	217	742	133,4	1,36	1,59	5,42	1,17

Model	Motor Type	Voltage [V-Hz]	Cooling Capacity			Power Input	Efficiency			Cooling Type
							EFF	COP	EER	
			kcal/Hr	Watt	BTU/Hr	W	Kcal/WHr	W/W	BTU/WHr	
CD124Q-L1Z2	RSIR	220-50	43	50	171	57	0.75	0.88	2.99	ST
CD130Q-L1Z2	RSIR	220-50	58	67	230	65	0.89	1.04	3.54	ST
CD130Q-S1ZA	RSIR	220-50	58	67	230	74	0.78	0.91	3.11	ST
SD137Q-L1ZB	RSIR	220-50	75	87	298	86	0.87	1.01	3.46	ST
SD137Q-L1UB	RSCR	220-50	75	87	298	80	0.94	1.09	3.72	ST
SD143Q-L1U2	RSCR	220-50	95	110	377	99	0.96	1.12	3.81	ST
MSA143Q-S1Z	RSIR	220-50	96	112	381	83	1.16	1.34	4.59	ST
SD152Q-L1UB	RSCR	220-50	120	140	476	104	1.15	1.34	4.58	ST
MD152Q-L1U2	RSCR	220-50	118	137	468	98	1.2	1.4	4.78	ST
SD162Q-L1UB	RSCR	220-50	146	170	580	125	1.17	1.36	4.64	ST
MK162Q-L1UA	RSCR	220-50	145	169	576	105	1.38	1.61	5.48	ST
MSS162Q-L1U	RSCR	220-50	151	176	599	105	1.44	1.67	5.71	ST
MSA162Q-L1G	RSCR	220-50	151	176	599	111	1.36	1.58	5.4	ST
SK170Q-L1U	RSCR	220-50	168	195	667	141	1.19	1.39	4.73	ST/OC
MSA170Q-L1B	RSCR	220-50	173	201	687	129	1.34	1.56	5.32	ST
MSA170Q-L1G	RSCR	220-50	173	201	687	126	1.37	1.6	5.45	ST
MK172Q-L2UB	RSCR	220-50	176	205	699	129	1.36	1.59	5.42	FC
SK182Q-L2U	RSCR	220-50	203	236	806	164	1.24	1.44	4.91	FC/OC
MK183Q-L2UB	RSCR	220-50	203	236	806	142	1.43	1.66	5.68	FC
SK190Q-L2U	RSCR	220-50	227	264	901	180	1.26	1.47	5.01	FC/OC
MK190Q-L2U	RSCR	220-50	225	262	893	157	1.43	1.67	5.69	FC
SK1A1Q-L2UB	RSCR	220-50	275	320	1092	229	1.2	1.4	4.77	FC
NC1A37QLB	RSCR	220-50	90	105	357	80	1.13	1.31	4.47	ST

Cooling Type	Motor Type	ASHRAE Conditions (LBP)	Unit Conversion Table
FC : Fan cooling	RSIR : Resistance Start Induction Run	Evaporating Temp. : -23.3℃ (-10℉)	1 watt = 3.41 Btu/Hr
OC : Oil cooling	RSCR : Resistance Start Capacitor Run	Condensing Temp. : 54.4℃ (130℉)	1 watt = 0.86 Kcal/Hr
ST : Static	CSIR : Capacitor Start Induction Run	Gas Superheated to : 32.2℃ (90℉)	1 Kcal/Hr = 3.97 Btu/Hr
	CSR : Capacitor Start Capacitor Run	Liquid sub-cooled to : 32.2℃ (90℉)	
		Ambient Temp. : 32.2℃ (90℉)	

Private Picture Copyright : WWW.MBSM.PRO

Détails rapides

N ° de modèle:	MSA150H-L1A
Capacité de refroidissement:	177 W
Réfrigérant:	R134A
Application:	Réfrigérateur
Tension:	220V 60Hz
Marque déposée:	samsung

Private Picture Copyright : WWW.MBSM.PRO

Tension	Modèle	Type de moteur	Capacité de refroidissement / w (50Hz)	Capacité de refroidissement / w (60Hz)	Entrée / w (50Hz)	Entrée / w (60Hz)	COP (50 Hz)	COP (60 Hz)
200-220v 50Hz 220V 60Hz	MSA141H-L1A	RSIR	112	144	88	103	1,27	1,40
	MSA150H-L1A	RSIR	145	177	110	123	1,32	1,44
	MSA160H-L1A	RSIR	176	217	136	150	1,29	1,45
	MSA171H-L1B	RSCR	201	256	142	161	1,42	1,59
220-240V 50Hz 220V 60Hz	MSA151G-L1B	RSCR	143	177	94	110	1,52	1,61
	MSA162G-L1B	RSCR	176	217	115	135	1,5	1,61

Private Picture Copyright : WWW.MBSM.PRO

RATED VOLTAGE	MODEL	MOTOR TYPE	VOLTAGE [V-Hz]	ASHRAE							COOLING TYPE
				COOLING CAPACITY			POWER INPUT	EFFICIENCY			
								EFF	COP	EER	
				kcal/h	Watts	Btu/h	Watts	kcal/Wh	W/W	Btu/Wh	
AC 200-220V~50Hz, 220V~60Hz	MSA141H-L1A	RSIR	220-50	96	112	381	83	1.16	1.34	4.59	ST
			220-60	124	144	492	103	1.20	1.40	4.78	
	MSA143H-L1A	RSIR	220-50	95	110	377	85	1.12	1.30	4.43	ST
			220-60	128	149	508	102	1.25	1.46	5.00	
	MSA150H-L1A	RSIR	220-50	125	145	496	110	1.14	1.32	4.51	ST
			220-60	152	177	603	123	1.24	1.44	4.90	
	MSA151H-L1A	RSIR	220-50	128	149	508	107	1.20	1.39	4.75	ST
			220-60	152	177	603	121	1.26	1.46	5.00	
	MSA160H-L1A	RSIR	220-50	151	176	599	136	1.11	1.29	4.41	ST
			220-60	187	217	742	150	1.25	1.45	4.95	
	MSA161H-L1A	RSIR	220-50	151	176	599	135	1.12	1.30	4.44	ST
			220-60	187	217	742	149	1.26	1.46	4.98	
	MSA162H-L1A	RSIR	220-50	152	177	603	141	1.08	1.25	4.28	ST
			220-60	192	223	762	153	1.25	1.46	5.00	
	MSA162H-L1H	RSCR	220-50	152	177	603	110	1.38	1.61	5.50	ST
			220-60	192	223	762	134	1.43	1.67	5.70	
	MSA171H-L1B	RSCR	220-50	173	201	687	142	1.22	1.42	4.83	ST
			220-60	220	256	873	161	1.37	1.59	5.42	

Private Picture Copyright : WWW.MBSM.PRO

Mbsm_dot_pro_private_PDF_SAMSUNG-COMPRESSOR-2020Télécharger