Mbsm.pro ,Inverser la rotation, d’un moteur 9v Dc, avec DPDT Rely

Category: Technologie
written by www.mbsm.pro | 18 February 2018

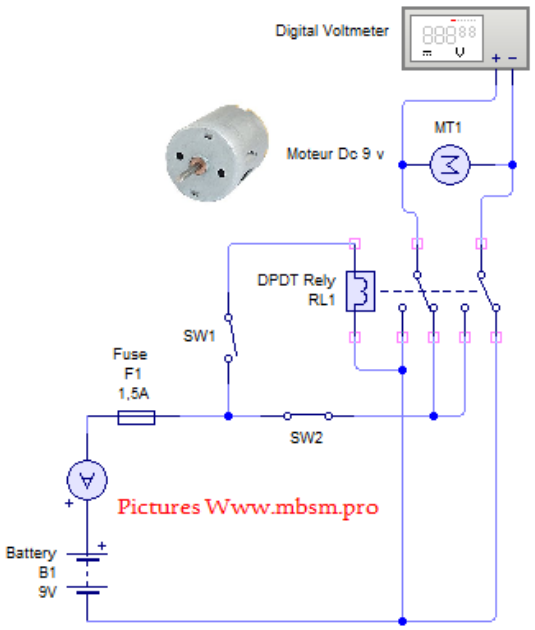

PictureS Mbsm Dot Pro : www.mbsm.pro

Mbsm.pro ,Inverser la rotation, d’un moteur 9v Dc, avec DPDT Rely
Mbsm.pro ,Inverser la rotation, d’un moteur 9v Dc, avec DPDT Rely

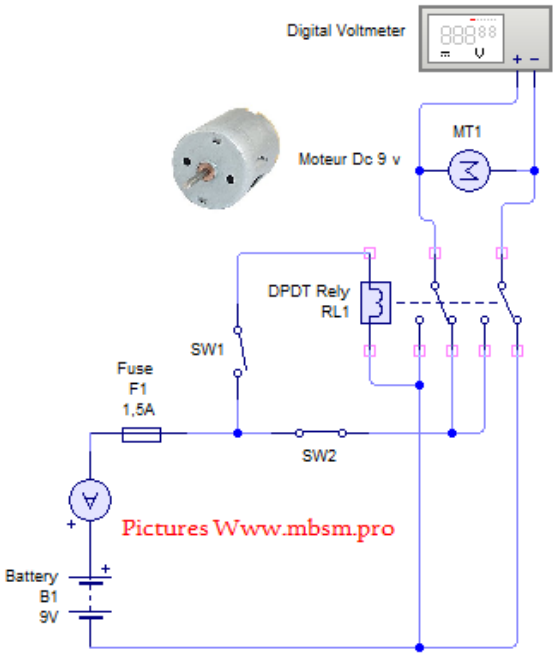

PictureS Mbsm Dot Pro : www.mbsm.pro

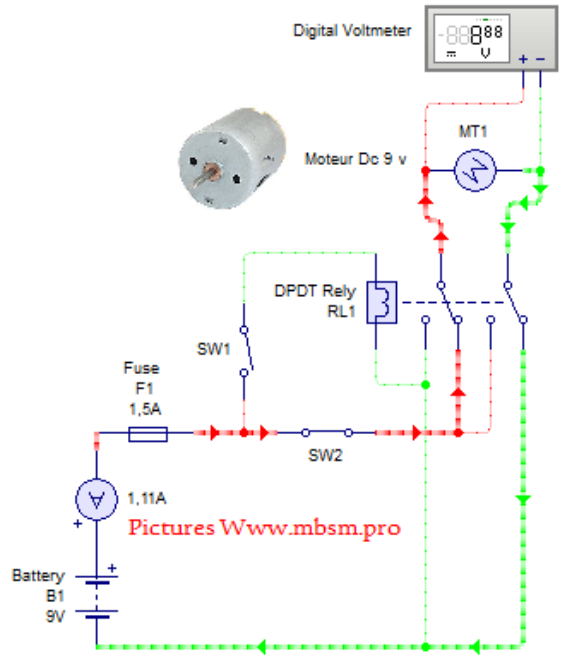

PictureS Mbsm Dot Pro : www.mbsm.pro